pellenc s.a.

Route de Cavaillon
B.P. 47
84122 PERTUIS cedex
(France)
Tel : +33(0)4 90 09 47 00 Fax : +33(0)4 90 09 64 09
E-mail : pellenc.sa@pellenc.com
www.pellenc.com

DAN

Oversættelse
af den originale
brugsanvisning

BRUGERVEJLEDNING

AIRION

Blæser

Indhold:
- En blæser
- En blæsedyse
- En bærekrog
- En sekskantnøgle
- En brugervejledning

LÆS OMHYGGELIGT BRUGERVEJLEDNINGEN FØR UDSTYRET TAGES I BRUG

57_87468_B - 04/2011

Indholdsfortegnelse

BØR LÆSES OMHYGGELIGT 3
BILAN CARBONE 9
DIT REDSKABS STYRKEPUNKTER 10

SIKKERHEDSANVISNINGER 12
GENERELLE SIKKERHEDSADVARSLER VEDRØRENDE REDSKABET 12

SIKKERHEDSSIGNALER 13
SIKKERHEDSUDSTYR 13

BESKRIVELSE OG TEKNISKE SPECIFIKATIONER 14
TEKNISKE SPECIFIKATIONER 14

IBRUGTAGNING AF REDSKABET 15
MONTAGE/AFMONTERING AF BLÆSEDYSEN 15
IBRUGTAGNING AF REDSKABET 15
IBRUGTAGNING AF BATTERI 16
START 16
HASTIGHEDSVÆLGER 16
"BOOSTER" FUNKTION 17
FOR AT BÆRE PÅ UDSTYRET 17
EFTER BRUG 18

VEDLIGEHOLDELSE 18
RENGØRING 18
RENGØRING AF RISTEN TIL INDGANG AF LUFT (ELLER UDSKIFTNING) 19
VEDLIGEHOLDELSESINTERVALLER 20
INSTRUKTIONER FOR REPARATIONER 20
REFERENCER FOR RESERVEDELE 20
OPMAGASINERING 20

Problemer 21

F-OVERENSSTEMMELSESERKLÆRING 23

GARANTI og ansvarsfraskrivelse af firmaet «PELLENC a/s» 24

BØR LÆSES OMHYGGELIGT

Kære kunde

Tak for at have købt en AIRION blæser. Du vil få mange års optimal ydelse, hvis redskabet anvendes og vedligeholdes korrekt.

Med over 20 års erfaring i bærbare elektroniske udstyr, kan Pellenc tilbyde de professionelle en omfattende serie redskaber med Lithium-Ion og Lithium-Polymer, til dine vedligeholdelsesarbejder på grønne områder, og til træ- og vinstokkenes dyrkning, og til rengøringsmaterialer af gadenettet.

Pellenc har siden 1987 udviklet, bygget og forhandlet bærbare elektroniske udstyr, ved hjælp af et net af veltrænede og godkendte distributører. Fra de elektroniske beskæresave (de første redskaber lanceret i serien) til vores kædesave, stangkædesave, uden at forglemme buskrydderne / plæneklipperen og jordfræserne: Pellenc baner vej for en ny generation redskaber, der forener fordelene af strøm uden ledninger med Lithium-Ion og Lithium-Polymer ydelserne, bygget til krævende arbejder og med professionel kvalitet.

Mere og mere kompakte og lydløse,miljøvenlige, og yderst rentable, og i stand til at møde de voksende krav angående ergonomi, ydelser og autonomi : Pellenc-redskaberne er hver dag på mærkerne, uanset om det drejer sig om vinstok- eller trædyrkning, eller til vedligeholdelse af de grønne områder, og amter og kommuner. Det er simpelthen markedslederne.
Det er et faktum, at brugerne, takket være PELLENC-redskabernes lethed og brugervenlighed arbejder bedre og med færre anstrengelser, lydløst og hurtigere i forhold til de traditionelle termiske motorer.

PELLENC-redskaberne, der er projekteret til de professionelle brugere, anvender alle en eneste, identisk energikilde: Et Ultra Lithium Batteri. Dette innoverende batteri fås i forskellige modeller, med udvidede arbejdsydelser. Batteriet er kompatibelt med størstedelen af serieprodukterne Pellenc Green-Technology..

« PELLENCS prioriteter er innovation, lytten til kundernes krav og miljøbeskyttelse»

VORES BATTERIER med Ultra Lithium-ion teknologi og performerende ydelser.

PELLENC er den første og eneste konstruktør i verden, der tilbyder en komplet serie professionelle udstyr til parker og haver, lokale amter og kommuner, golfbaner, trædyrkning, vindyrkning m.m., baseret på **Lithium-Ion ternære batterier med ultrastærke ydelser**.

PELLENC har udviklet sin egen Lithium teknologi for at **forlige udgiven effekt og autonomi med vægt og ergonomi**. Resultatet er mildt sagt lærerig: Pellencs Lithium-Ion er tre gange mere performerende end Lithium-Ion Mangan. Li-Ion Mangan indeholder 100W/kg, mens **Li-Ion Pellenc indeholder 250W/kg**.

Desuden har vores højt performerende batterier **en utrolig lang levetid,** der svinger mellem 800 og 1500 cyklusser (en cyklus svarer til en fuld opladning og afladning). Selv efter mange hundrede brugsdage opnår batteriet over 80% styrke i forhold til startkapaciteten.
Udstyret med et **patenteret intelligent system**kan Pellenc-batterierne oplades på ethvert tidspunkt **uden at påvirke hukommelsen og uden at ændre på batteriets celler.**Batterierne aflades automatisk efter nogle dag uden drift, for at opmagasinere dem uden fare i flere måneder.

Ultra Lithium Batterys teknologi med højt performerende ydelser sikrer **en funktion uden forurening, uden lugt, uden støj og en meget lang autonomi**.

For at give et eksempel svarer et PELLENC ULB 700 batteri til mere end
3000 l benzin og 60 l blandingsolie!

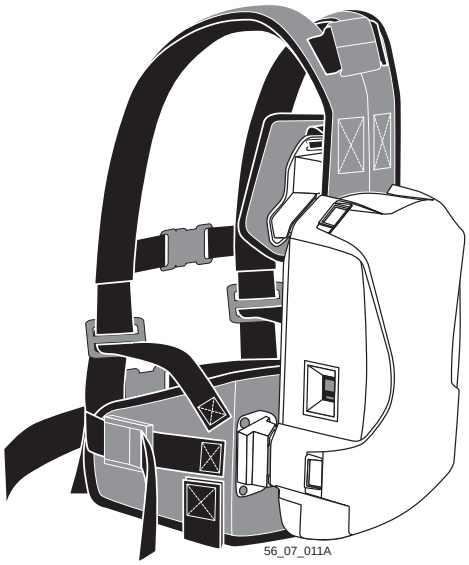

Specifikationer for ULTRA-LITHIUM BATTERY

- **Secure system (patenteret)**: Sikrer, at batteriet beskyttes mod overbelastning, afladning og overophedning.
- **Life system (patenteret)**: Sikrer optimal brugstid for batteriet ved hjælp af en individuel beskyttelse af alle elementer.
- **Balance system (patenteret)**: Sikrer afbalancering af batteriets forskellige elementer for at opnå en ensartet anvendelse.
- **Power system (patenteret)**: Giver mulighed for at anvende hele redskabsprogrammet fra PELLENC til professionel brug, fordi batteriets maksimale kapacitet udnyttes.

Fordele ved ULTRA-LITHIUM BATTERY

- **Beskyttelse af miljøet:** Den energi, som PELLENC redskaberne anvender, skåner miljøet og indgår i vores bestræbelser for en bæredygtig udvikling. Sammenlignet med de tilsvarende termiske redskaber er CO2-udledningen 30 til 90 gange lavere.
- **Ydeevne**: Med materiel fra PELLENC er brugeren sikret en uovertruffen ydeevne, på op til 2000 W.
- **Økonomi**: Med batteriet kan man arbejde op til en hel arbejdsdag med meget lave omkostninger.
- **Ergonomi**: Redskaberne fra PELLENC er meget støjsvage og lette, hvilket sikrer en uovertruffen arbejdskomfort.
- **Rentabilitet**: Udgifterne til batteriet er indtjent efter mindre end et års brug (fra 120 arbejdsdage). Besparelsen ved brug af batteriet gennem hele dets levetid er på mere end 5000 €, fordi der ikke skal købes brændstof.

Batteriernes kompatibilitet med vores redskaber:

Alle multifunktions Ultra Lithium Battery fra PELLENC kan anvendes til alle redskaber. Vi anbefaler dog at anvende de batterier, der passer til redskaberne, for at opnå en længere brugstid før genopladning, en højere effekt og en optimeret vægt.

ANBEFALET ANVENDELSE AF BATTERIER OG REDSKABER I HENHOLD TIL EFFEKT OG BRUGSTID FØR GENOPLADNING*

	SPECIAL-BATTERI	MULTIFUNKTIONS BATTERIER			
	200	400	POLY 5	700 / 700+	800+
LIXION - beskæresaks til vinavl	1 - 3 dage				
TREELION batteridrevet beskæresaks til frugttræer	1 - 2 dage				
TREELION (til flere modeller) beskæresaks til frugttræer		3 dage	3,5 dage	4 / 5 dage	5 / 6 dage
HELION - hækkeklipper		1/2 dag	1/2 dag	Op til 1 dag	Op til 1,5 dag
OLIVION - olivenrive		2 - 4 timer	3 - 5 timer	Op til 1 dag	Op til 1,5 dag
CULTIVION - radrenser		2 - 4 timer	3 - 5 timer	Op til 1 dag	Op til 1,5 dag
SELION - stangkædesav		1 - 3 timer	2 - 5 timer	Op til 1 dag	Op til 1,5 dag
SELION M12 - kædesav		1 - 3 timer	2 - 5 timer	Op til 1 dag	Op til 1,5 dag
SELION C15 - kædesav		1 - 3 timer	2 - 5 timer	3 - 5 timer	Op til 1 dag
SELION C20 - kædesav		1 - 3 timer	2 - 5 timer	3 - 5 timer	Op til 1 dag
EXCELION - buskrydder - græsklipper		1 time	1 - 2 timer	2 - 3,5 timer	2,5 - 4 timer
AIRION - Blæser		1 time	1 - 2 timer	2 - 3,5 timer	2,5 - 4 timer

*Batteriets kapacitet afhænger af redskabet, anvendelsen og de planter, der arbedes med.

Anbefalet anvendelse

BØR LÆSES OMHYGGELIGT

VORES HØJTYDENDE MOTORER

Ud over Lithium-Ion teknologien, står PELLENC også for en anden innovation: den der **styrer de revolutionære PELLENC-motorer med elektronisk omkobling**.

Takket være PELLENCs revolutionære elektriske motorer, bliver de **termiske motorer forældet**. PELLENCs ambition er at stå i spidsen for fremtidens redskaber: Med **kraftige, lette og ikke-forurenende produkter**.

Desuden er motoren med PELLENC-teknologi den eneste elektriske motor, der udvikler **samme kraft men med de fordele som mindre pladsbehov og ideel vægt af redskabet sikrer**. Motorens ydelser er langt bedre end ydelserne, som den forrige generation motorer med jævnstrøm, da der ikke er gnidninger, der skyldes børsterne. **PELLENC-motorernes ydelser nærmer sig 90 %**.

PELLENC-motorerne er alle **Brushless-motorer (dvs. uden børster)**. Det betyder at deres levetid er teoretisk set uendelig, da det udelukkende er kuglelejernes levetid, der begrænser motorens driftsliv. Der er **ikke behov for vedligeholdelse, i modsætning til de termiske motorer**.

PELLENC-motoren uden børster standser fuldstændigt hver gang der trykke på udløseren, i modsætning til de termiske motorer. Af denne grund er støjniveauet meget lavt, til gavn for bruger og naboer!

Desuden er PELLENC-motoren uden børster tit direkte koblet skæreudstyret (**ingen kobling eller reduktionsgear, og derfor mindre støj og slitage)**). Motoren styres elektronisk, også forsyningen, og derved er støjen, der kommer fra de mekaniske dele yderst begrænset.

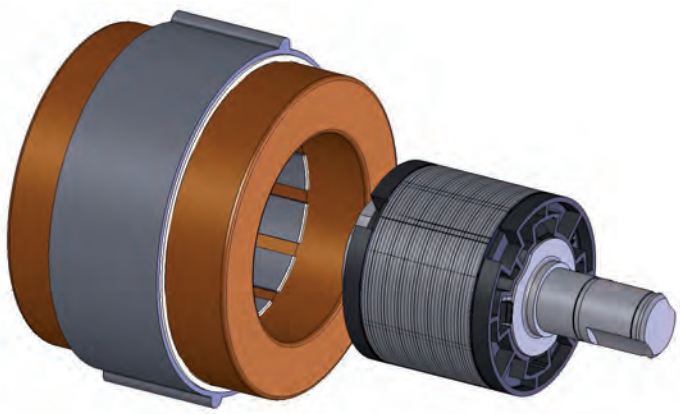

53_10_071A

Med PELLENC batteriteknologi og PELLENC motorer opnår man flere fordele :

- Energibesparelse
- Nem og praktisk anvendelse
- Vedligeholdelsesfri motor
- Samme effekt som termiske motorer
- Meget rentable redskaber
- Lav vægt
- Ingen støj- eller lugtgener
- **Næsten ingen CO2-udledning**

PELLENC TILBYDER EN TEKNOLOGI, DER GØR DEN TERMISKE MOTOR OVERFLØDIG

VORES PRODUKTER

PELLENC Green-Technology udvikler hvert år nye produkter for at svare til alle kravene som de professionelle brugere stiller.
I dag er vores produktserie blevet endnu større, og vores ingeniører arbejder ustandseligt for at skabe nye redskaber for derved at forbedre teknologien endnu mere.

Innovation er vores lidenskab, med det formål at forbedre kvaliteten og arbejdsbetingelserne for de professionelle brugere ved at levere en komplet serie maskiner der er kraftige, lette, brugervenlige og yderst rentable:

- Vores blæsere arbejder lydløst og med trinvis ydelse
- Vores plæneklippere forener komfort og ydelser.
- Vores buskryddere/plæneklippere er robuste og mangesidige
- Vores kædesave er lette, stærke og yderst brugervenlige
- Vores beskæresave er verdens stærkeste
- Vores jordfræsere, helt enestående, erstatter de pladskrævende motorfræsere
- Vores maskiner til høst af oliven sikrer utrolige ydelser
- Vores apparat til vinstokke forener effektivitet og rentabilitet
- Vores batterier har en meget langvarig autonomi
- Vores bevægelige solpanel giver mulighed for at oplade dine batterier hvor som helst.

Alle vores redskaber udsender meget få CO2 udledninger og svarer til kravene, som de lokale amter og kommuner eller andre myndigheder stiller, vedrørende bæredygtigt miljø og miljøbeskyttelse.

PELLENC er det eneste selskab der tilbyder en serie redskaber, der er 100% « rene » og med CO2 udsendelser lig med Nul, takket være SOLERION solpanelerne, der giver mulighed for at genoplade vores batterier.

56_10_026B

Hækkeklipper
HELION Universal

Beskæresaks til frugttræer og grønne områder
- begge hænder -
TREELION D45

Kædesav
SELION C20

ULB batteri
200 - 400 - 700 - 700+ - 800+

Kædesav
SELION M12

Beskæresaks til frugttræer og grønne områder
TREELION M45 med batteri

Beskæresaks til vinavl
LIXION

Blæser
AIRION

Buskrydder - Græsklipper
EXCELION

Radrenser
CULTIVION

Stangkædesav
SELION Pole eller Telescopic

Hækkeklipper på stang
HELION Pole eller Telescopic

Olivenrive
OLIVION

BØR LÆSES OMHYGGELIGT

BILAN CARBONE

« Enhver aktivitet, uanset hvilken, medfører direkte eller indirekte udledning af drivhusgas. Derfor bør alle virksomheder, institutioner, landskabsarkitekter mv. retmæssigt interessere sig for den udledning, de forårsager. For at kunne handle skal der udarbejdes en opgørelse, så man kender sine handlingsmarginer. Bilan Carbone® er en opgørelsesmetode for udledning af drivhusgas, der anvender let tilgængelige data, så man kan foretage en korrekt evaluering af den direkte udledning eller udledning forårsaget af egen aktivitet. » (Kilde: ADEME-France)

For at handle aktivt i denne henseende lancerer PELLENC en serie miljøvenlige redskaber, der udleder mindst mulig CO2. De redskaber, hvor SOLERION solopladeren anvendes, udleder slet ingen CO2.

PELLENC har udviklet sin egen Lithium-Ion-teknologi og kan derfor tilbyde batterier med ultrahøj kapacitet, en **rekordhøj batterilevetid** og en **effekt, der svarer til en termisk motor**. PELLENC motoren sikrer endvidere redskabet en **exceptionel ydelse,** da den forbruger meget lidt energi og har en **meget lav vægt.**

Takket være lithium-Ion teknologien koblet sammen med den elektriske PELLENC-motor, udsender AIRION meget lidt CO2 i miljøet, og det medvirker til imaget af rent redskab.

Hvis man sammenligner AIRIONs direkte CO2 udsendelser i forhold til en termisk blæser, er forskellen betydelig. En termisk blæser udsender i direkte udledninger 6,4 tons CO2 hvert år og AIRION kun 46,8 kg per år.

AIRION giver mulighed for at undgå at udlede næsten 99% af udsendelserne i forhold til en termisk blæser; det er 136 gange mindre!

Hvis Pellenc-batterierne genoplades med vores SOLERION soloplader,
begrænses den direkte CO2-udledning til NUL.

	Termisk blæser	AIRION	MED SOLERION
	Direkte udledning + produktion af benzin	Direkte udledning + elproduktion	Direkte udledning
Ækvivalent kulstof/time	5 kg CO2/time	39 g CO2/time	0 g CO2/time
Ækvivalent kulstof/dag	32 kg CO2/dag	234 g CO2/dag	0 g CO2/dag
Ækvivalent kulstof/år	6,4 tons CO2/år	47 kg CO2/år	0 g CO2/år

Data: 1 kWh fra det franske elværk svarer i gennemsnit til en kulstofækvivalent på 90 g CO2/kWh i Frankrig, der dækker produktionen og resten af levetiden (ADEME)
1 l super SP95 svarer til en kulstofækvivalent på 2542 g CO2/l ved direkte udledning og 5518 g CO2/l i produktion + direkte udledning
Basis: 6 timers dagligt arbejde og 200 arbejdsdage om året

Ved at bruge redskaber fra PELLENC:
- **begrænser du udledningen af drivhusgas betydeligt**
- **er du i høj grad med til at værne om miljøet.**

BØR LÆSES OMHYGGELIGT

DIT REDSKABS STYRKEPUNKTER

RENT OG LYDLØST ARBEJDE

Airion sikrer alle brugere en betydelig fordel: Lav støj og ingen udstrømning af brændstof. Sædvanligvis bliver arbejdet med en termisk blæser hurtigt uudholdeligt, pga. motorstøj og af turbinen, der driver luften frem. Desuden bruger den termiske motor brændstof, der sendes direkte ud i arbejdsmiljøet.

Airion undgår problemerne ved brug af den elektriske strøm. Airion udleder ikke CO_2 og støjniveauet er kun på 90dB, mens konkurrenternes apparater udleder over 93dB (3 ekstra decibel svarer til en fordobling af støjniveauet).

ARBEJDSKOMFORT

Takket være en svag inerti sikres en bedre komfort

- Gyroskop-effekten er praktisk talt ubetydelig: Denne funktion, der er indbygget i alle de termiske blæsere, begrænser og skaber en anstrengelse når redskabets indstilling ændres. Det er ret generende for brugeren, og kan medføre smerter på muskler og skelet.
- Ingen fare for væltning: Når udløseren aktiveres, vipper redskabet ikke pga. turbinens omdrejning, som på de termiske blæsere.

Lethed, balance og tæthed

- Brændstoffets bevægelse medfører ikke rystelser på apparatet
- Luftudgangen sidder på håndtagets forlængelse
- Tyngdepunktet tillader luftgennemstrømningen uden at redskabet vipper

Uanset den påkrævede er Airion altid i perfekt balance.

Et let redskab

Modsat de andre tilsvarende termiske modeller, vejer Airion kun 2,6 kg, og er derfor et ultralet redskab. Brugeren kommer sikkert til at appreciere letheden og vil også sætte pris på Airions muligheder angående bevægelser, komfort og effektivitet.

BØR LÆSES OMHYGGELIGT

Det er STRENGT PÅKRÆVET at læse HELE vejledningen igennem før redskabet bruges, eller før der udføres vedligeholdelsesindgreb.
Overhold altid alle instrukserne og figurerne i dette dokument.

I denne brugervejledning, finder du advarsler og oplysninger med følgende betegnelser : **BEMÆRK, ADVARSEL/ PAS PÅ.**

BEMÆRK giver yderligere oplysninger, klarlægger et punkt eller forklarer et efterfølgende trin i detaljer.

ADVARSEL eller **PAS PÅ** bruges for at understrege en operation som kan medføre alvorlige beskadigelser og/eller kvæstelser hvis den tilsidesættes eller foretages på ukorrekt vis.

GARANTI G angiver at hvis procedurerne eller instruktionerne ikke følges, vil det medføre bortfald af garantien, skaderne dækkes ikke og reparationsomkostningerne er på ejerens regning.

Der er også sikkerhedssymboler på redskabet, der minder om de nødvendige sikkerhedsforskrifter. Find frem og læs disse symboler før redskabet tages i brug. Udskift omgående symbolerne, der ikke længere kan tydes eller der er beskadiget.

Der henvises til afsnittet «SIKKERHEDSSYMBOLER» for skemaet der lokaliserer sikkerhedssymbolerne, der er anbragt på redskabet.

Det er forbudt at gengive en hvilken som helst del af denne manual uden forudgående skriftlig bemyndigelse af firmaet PELLENC. De tekniske specifikationer og figurerne, der findes i denne manual er udelukkende vejledende og kan under ingen omstændigheder anses som kontraktmæssige. Firmaet PELLENC forbeholder sig retten til at foretage de ændringer eller forbedringer, som firmaet skønner nødvendige, uden at meddele dem til de kunder, der allerede er i besiddelse af en tilsvarende model. Denne manual er en integrerende del af redskabet, og skal følge med det i tilfælde af salg eller lån.

MILJØBESKYTTELSE
Apparatet indeholder mange dele som kan genbruges eller genvindes. Bring dem til din forhandler, eller på et autoriseret servicecenter til behandling.

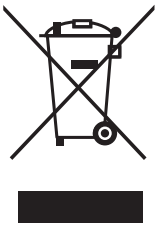

SIKKERHEDSANVISNINGER

GENERELLE SIKKERHEDSADVARSLER VEDRØRENDE REDSKABET

ADVARSEL Læs alle sikkerhedsforskrifterne og alle instrukser.
Opbevar alle instrukser og forskrifter til senere henvisning.

ARBEJDSOMRÅDETS SIKKERHED

1– Arbejdsområdet skal holdes ren og godt belyst.
2– De elektriske redskaber må ikke anvendes på områder, hvor der er fare for eksplosion, for eksempel i nærheden af brændbare væsker, gas eller støv.
3– Hold børn og tilstedeværende på god afstand under brug af redskabet.
4– Tilstedeværende skal overholde en sikkerhedsafstand fra redskabet i drift på mindst 5 m. **Fare for kvæstelser pga. udstødning af genstande**.

ELEKTRISK SIKKERHED

1– Stikforbindelsen må aldrig ændres på nogen måde.
2– Redskabet må ikke udsættes for regn eller fugtige omgivelser.
3– Ledningen skal ikke mishandles. Ledningen skal ikke bruges for at transportere, trække eller frakoble redskabet. Ledningen skal holdes på god afstand fra varme dele, smøremidler, skarpe kanter og dele i bevægelse.

PERSONLIG SIKKERHED

1– Vær forsigtig, hold øje med arbejdet, du er ved at udføre, og udvis sund fornuft når du bruger redskabet. Brug aldrig redskabet, hvis du er træt, eller har indtaget alkohol, rusmidler eller medicin.
2– Brug værnemidler. Brug altid øjenværn.
3– Undgå utilsigtet start Kontroller, at afbryderen er i stop position før redskabet tilsluttes netværket og/eller batteriblokken, og før redskabet løftes eller transporteres.
4– Forhast dig aldrig. Du skal stå i fuld ligevægt og i en position, der passer til alle bevægelser.
5– Tag passende tøj på. Undgå at bruge løsthængende tøj og smykker. Hår, tøj og handsker skal holdes på god afstand fra de bevægende dele.
6– Støvet, der løfter sig under arbejdet kan være skadelige for sundheden. Hvis støvet løfter sig, skal du bruge støvmaske.

BRUG OG EFTERSYN AF REDSKABET

1– Brug aldrig kraft på redskabet. Anvend det bedst passende redskab afhængigt af arbejdet.
2– Redskabet må ikke bruges hvis afbryderen ikke tillader at gå over fra drift til stop og modsat.
3– Frakobl stikforbindelsen på redskabets batteri.
4– Efter brug skal redskaberne opbevares utilgængelige for børn. Redskabet må ikke bruges af personer, der ikke har kendskab til dets funktioner, eller der ikke har læst disse instrukser.
5– Overhold redskabets vedligeholdelsesintervaller. Kontroller, at der ikke er fejlindstilling eller blokering af de bevægende dele, at der ikke er defekte dele eller en hvilken som helst anden tilstand, der kan forårsage redskabets fejlfunktion. I tilfælde af defekter, skal redskabet repareres før det kan bruges igen.
6– Arbejdsstedet skal kontrolleres før arbejdet startes. Fjern alle restmaterialer og hårde genstande, som sten, glasskår, ståltråd e.l., der risikerer udstødning, der kan medføre alvorlige kvæstelser eller skader under brug af apparatet.
7– Brug apparatet til at blæse følgende affald ud: græs, halm eller blade og restmaterialer fra byaffald.
8– Du må aldrig blæse i retningen af personer eller dyr: redskabet kan løfte små genstande og kaste dem ud med stor hastighed - **risiko for uheld**.
9– Når du fejer med blæseren, pas på små dyr , så de ikke kommer til skade.
10– Før risten til indgang af luft åbnes, skal redskabet standses, batteriet slukkes, forsyningsledningen fjernes og propellen skal være helt standset : Risiko for alvorlige kvæstelser forårsaget af denne dels omdrejning.

11– Kontroller apparatet før hver brug: delene må ikke være nedslidt, løse, beskadiget eller manglende. Hvis apparatet ikke er i perfekt stand må det ikke bruges.
12– Du skal altid arbejde i en sikker og afbalanceret stilling.
13– For at undgå at ilden spredes, undgå at bruge apparatet i nærheden af bål, barbecue e.l.

VEDLIGEHOLDELSE OG EFTERSYN

1– Vedligeholdelse af redskabet må udelukkende udføres af en forhandler, der er godkendt af PELLENC, og kun med identiske reservedele.

SIKKERHEDSSIGNALER

SIKKERHEDSUDSTYR

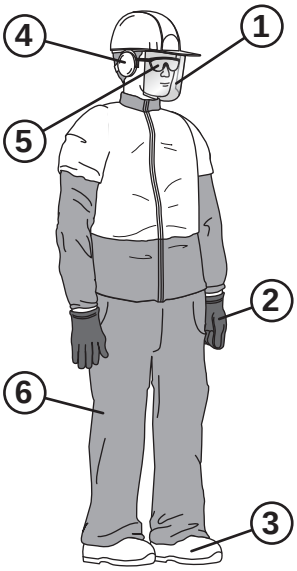

57_11_010A

	Værnemidler	Brug
1	Visir	Anbefalet
2	Handsker	Anbefalet
3	Skridsikre støvler	Anbefalet
4	Høreværn	Anbefalet
5	Beskyttelsesbriller	Påbudt
6	Arbejdsbukser	Anbefalet

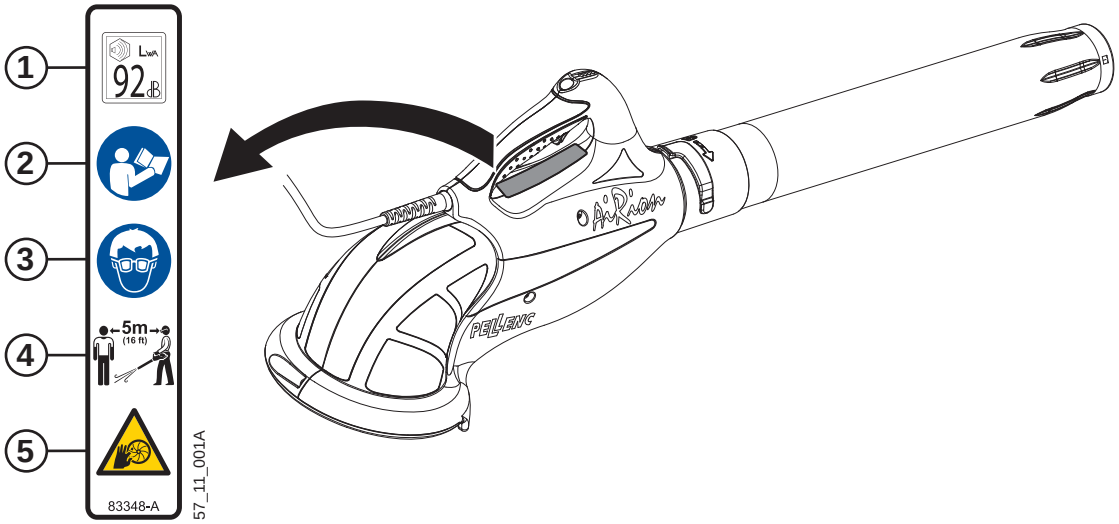

1– LwA-garanteret lydeffektniveau.
2– Læs brugervejledningen.
3– Beskyttelsesbriller påbudt.
4– Tilstedeværende skal overholde en sikkerhedsafstand fra redskabet i drift på mindst 5 m.
5– Undgå at stikke fingre eller andre genstande ind i risten til indgang af luft.

BESKRIVELSE OG TEKNISKE SPECIFIKATIONER

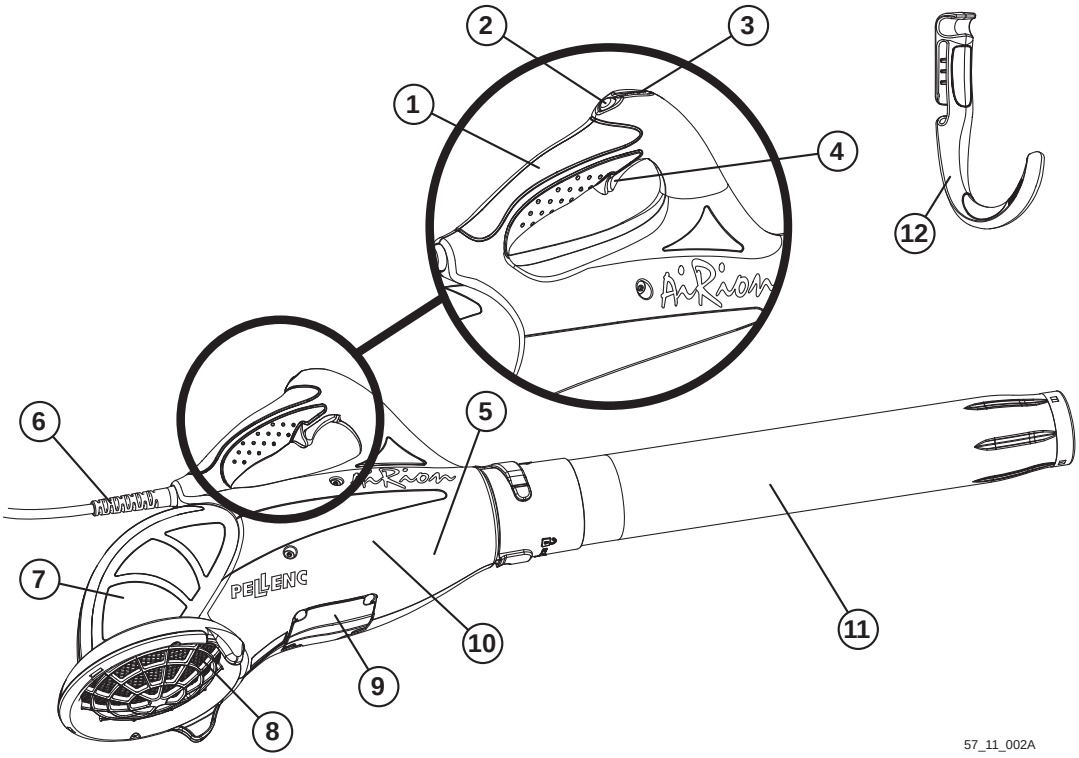

1– Betjeningshåndtag
2– Vælgerknap til hastighed / "Booster" funktion
3– Kontrollamper der viser, at apparatet er under spænding og hastigheden
4– Udløser til trinvis betjening
5– Beskyttelsesdæksel
6– Redskabets forsyningsledning
7– Vinkelrør til indgang af luften (nyhed fra Pellenc)
8– Rist til indgang af luft
9– Elektronisk vedligeholdelsesluge
10– Aksial turbine (nyhed fra Pellenc)
11– Profileret blæsedyse
12– Bærekrog

TEKNISKE SPECIFIKATIONER

AIRION

Type	Hånddreven blæser
Pellenc-motor	Med elektronisk omkobling
Maks. Effekt. (W)	750
Nettovægt (g)	2580
Mål L x B x H (mm)	1022 X 232 X 318
Maksimal lufthastighed ($m.s^{-1}$)*	61
Maks. luftgennemstrømning. ($m^3.time^{-1}$) med blæsedyse Maks. luftgennemstrømning. ($m^3.time^{-1}$) uden blæsedyse	730 880
Batterilevetid	Afhængig af anvendelsen og batteritypen

Værdi for vibrationsudsendelsen i henhold til DIN EN 60745-2-13:2008	håndtag $a_h \leq 2,5$ m/s²	usikkerhed $K_d = 1,5$ m/s²
Lydeffektniveau i henhold til DIN EN ISO 3744:11/1995	$L_{WA} = 92$ dB	K = 2,3 dB
Lydtrykniveau ved arbejdsposten - Vægtet ækvivalent effekt A i henhold til DIN EN ISO 11201:1996	$L_{pA} = 80$ dB	K = 2,9 dB

IBRUGTAGNING AF REDSKABET

MONTAGE/AFMONTERING AF BLÆSEDYSEN

MONTAGE

1– Isæt blæserøret (1) i dysen (2) helt til stiften (3).
2– Udfør en kvart omdrejning i den viste retning (4) for at låse dysen.

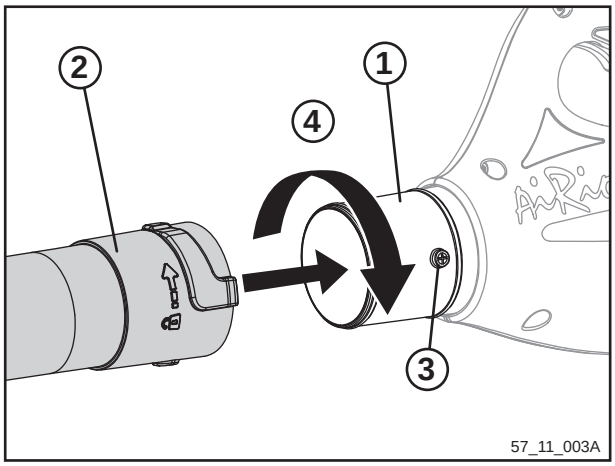

AFMONTERING

1– Udfør en kvart omdrejning i den viste retning (1) for at låse dysen op.
2– Tag dysens blæserør (2) ned.

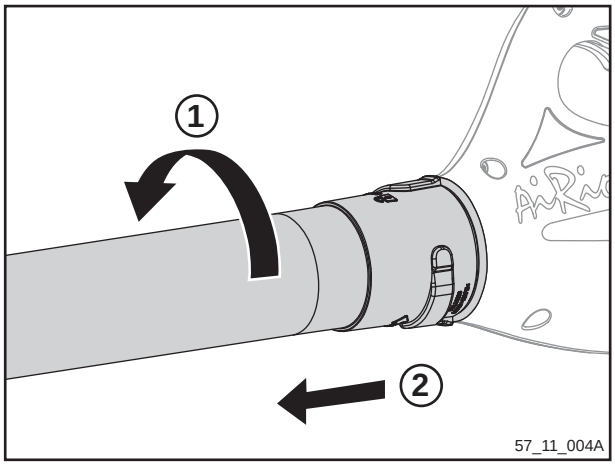

ADVARSEL
Redskabet må aldrig anvendes hvis blæsedysen ikke er fuldstændigt monteret og låst.

START OG BRUG AF REDSKABET

IBRUGTAGNING AF REDSKABET

Blæseren er bygget for at kunne bruges med én eneste hånd.
Brugeren kan bære blæseren ved at holde på betjeningsgrebet enten med højre eller med venstre hånd.
Bevæg dig altid langsomt under arbejdet.
Hold altid øje med blæsedysens udgangsområde.

IBRUGTAGNING AF BATTERI

Se brugervejledningen for batterier til Pellenc-redskaber.

START

Før igangsætning, kontroller, at anordningen er i perfekt stand til en sikker funktion.

1– Forbind redskabets forsyningsledning til batteriet til Pellenc-værktøj. Skru ledningen fast, og kontroller, at den er korrekt fastspændt.
2– Stil redskabet i driftsposition, med luftdysen, der peger mod jorden.
3– Indstil start/stop-kontakten på Pellenc-batteriet på start «I». Når kontrollampen tænder, og batteriet udsender 3 bip-lyde, er redskabet under spænding og klar til brug.
4– Tryk på betjeningsudløseren (1) for at starte redskabet. Ryk langsomt fremad, ved at feje bladene, grønt affald eller byaffald fra den ene side til den anden.
5– Redskabets hastighed ændrer afhængigt af trykket på udløseren.
6– Slip udløseren (1) for at standse redskabet.

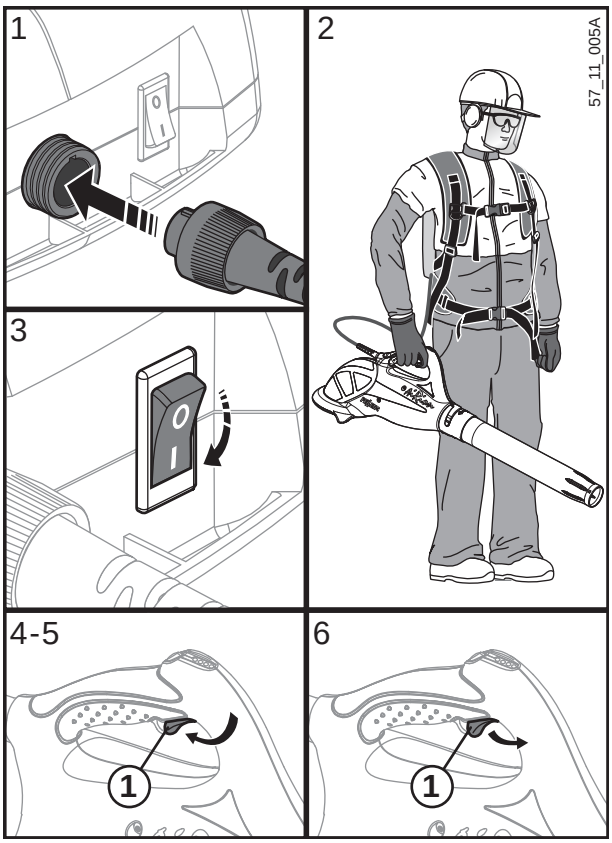

Takket være betjeningsudløserens progressivitet er det muligt at kontrollere luftgennemstrømningen præcist og øjeblikkeligt.

HASTIGHEDSVÆLGER

Redskabet er udstyret med et system til hastighedsændring Dette system giver mulighed for at ændre luftgennemstrømningens styrke ved hjælp af vælgeren (1), der sidder på håndtaget.

Når redskabet er under spænding, viser de fire kontrollamper, der sidder på håndtaget (2) den valgte hastighed.

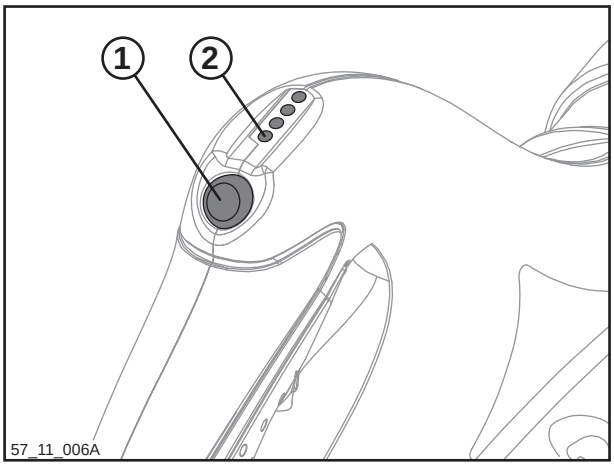

Kontrollampernes stand	Valgt hastighed	Effekt	Lufthastighed	Luftgennemstrømning
1 kontrollampe lyser	Hastighed 1	200 W	37,5 m/s	448 m3/time
2 kontrollamper lyser	Hastighed 2	350 W	46,5 m/s	555 m3/time
3 kontrollamper lyser	Hastighed 3	450 W	52 m/s	621 m3/time
4 kontrollamper lyser	Hastighed 4	550 W	55 m/s	657 m3/time
4 blinkende kontrollamper	Booster	750 W	61 m/s	730 m3/time

"BOOSTER" FUNKTION

Redskabet er forsynet med en "booster" funktion der giver mulighed for at få den højest mulige ydeevne (750 W). Hastighed og luftgennemstrømning er maksimale (lufthastighed: 61 m/s - luftgennemstrømning: 730 m^3/time).
Denne funktion er tilgængelig med alle hastigheder.

Hold vælgerens knap nedtrykket (1) for at gå over til "booster" funktionen. Funktionen aktiveres efter 0,5 sekunder og de 4 kontrollamper blinker samtidig. Slip knappen og redskabet vender tilbage til starthastigheden.

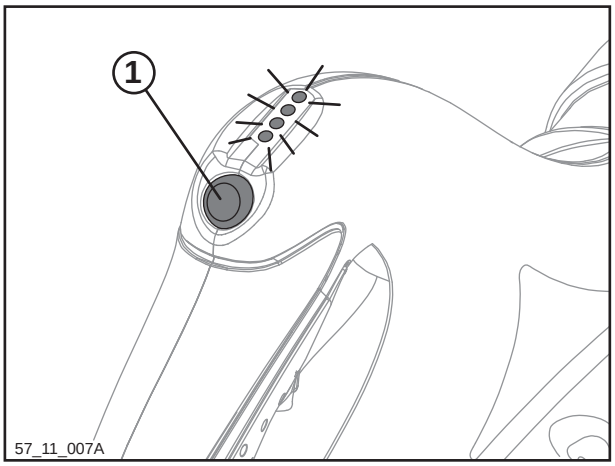

« Booster » funktionen anvendes udelukkende midlertidigt og udelukkende, når det virkeligt er nødvendigt (restmaterialer der klistrer på, …) for at begrænse redskabets forbrug.

FOR AT BÆRE PÅ UDSTYRET

Sæt bærekrogen fast på bærevestens siderem.

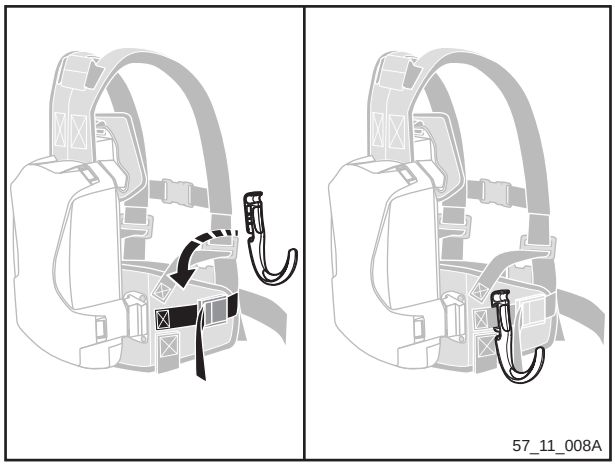

Fastgør redskabet til bærekrogen.

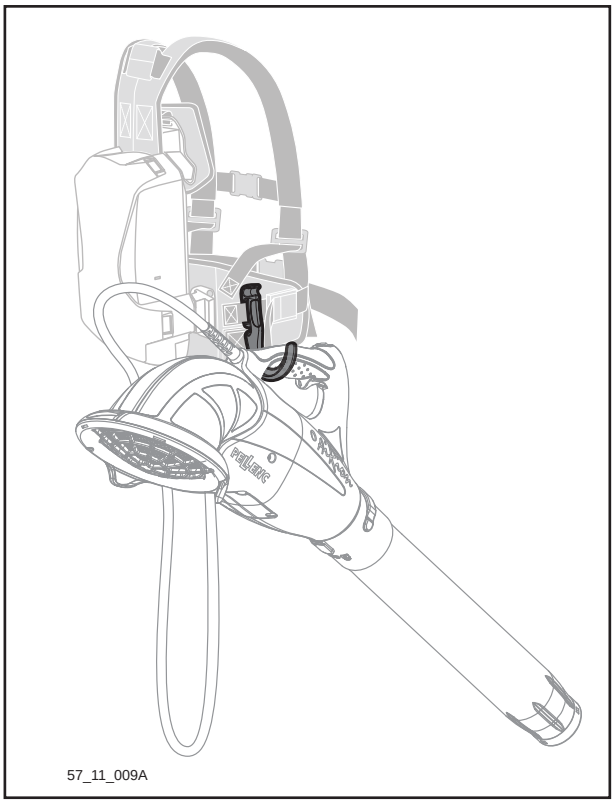

EFTER BRUG

1– Indstil start/stop-kontakten på batteriet til Pellenc-værktøj på start «0»
2– Løsn forsyningsledningen fra redskabet og fjern den fra batteriet.
3– Drej ledningen 3 gange rundt for så at fastgøre den bag på håndtaget ved brug af holdekrogen (se figuren).

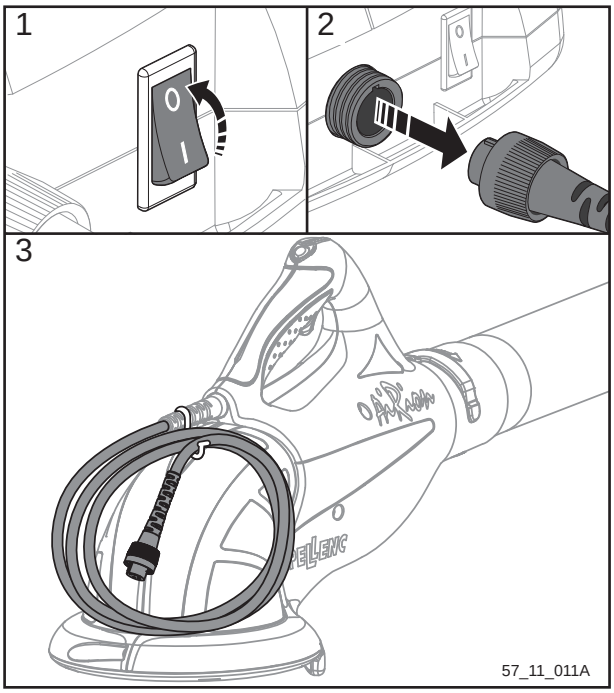

VEDLIGEHOLDELSE

BEMÆRK:
Kontroller, før der udføres arbejde på redskabet, at start/stop-kontakten er i stopposition «0» og afbryd netledningen til batteriet.

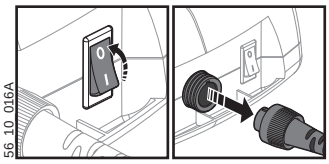

RENGØRING

Redskabet holdes rent ved at rengøre det hyppigt ved brug af en fugtig klud.
Rengør redskabet, risten, propellen med luft med regelmæssige mellemrum for at fjerne tilsmudsningerne.
Kontroller, at luftkanalens samling (indgang og udgang) ikke er tilstoppet.

ADVARSEL:
Anvend aldrig opløsningsmidler (trichlorethylen, White Spirit, benzin mv.) til at rengøre redskabet.

RENGØRING AF RISTEN TIL INDGANG AF LUFT (ELLER UDSKIFTNING)

AFMONTERING

- Fjern de to skruer TBHC M4x14 (1) på risten.

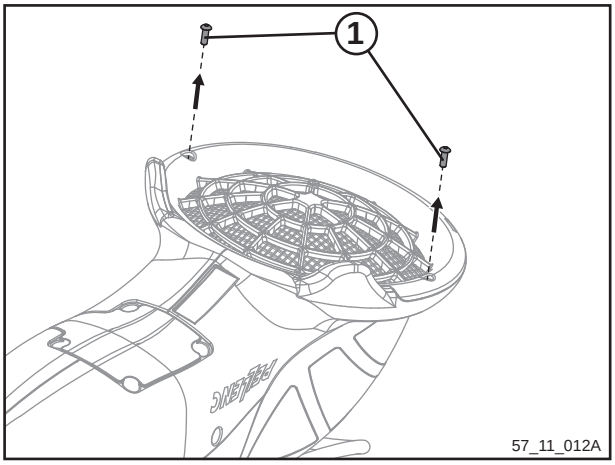

- Afkobl dækslets rist i den viste rækkefølge: (2) derefter (3).

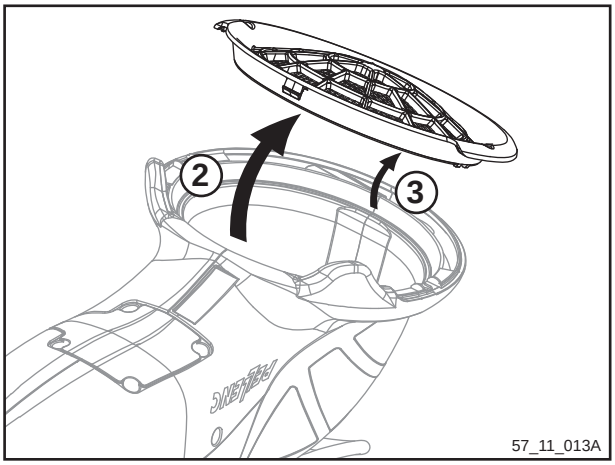

- Demonter den tynde rist (4) på hovedristen (5) for at rengøre den (eller udskifte den).

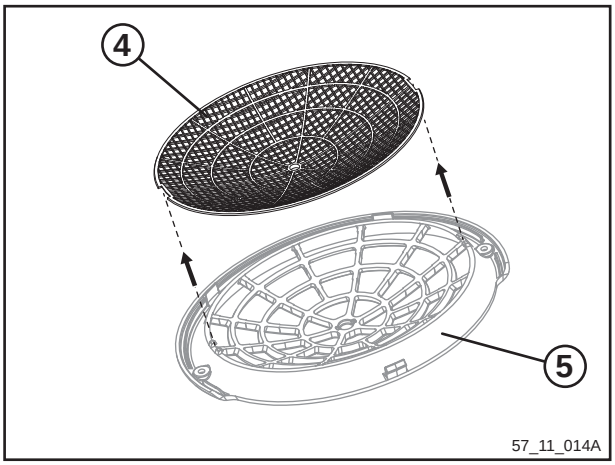

MONTAGE

- Monter den tynde rist (4) på hovedristen (5).
- Isæt dækslets rist i den viste rækkefølge: (2) og så (3).
- Spænd de to skruer TBHC M4x14 (1) på risten fast.

VEDLIGEHOLDELSESINTERVALLER

	Hver gang før brug	Efter brug	Om nødvendigt	En gang om året eller efter behov
Rengøring af redskabet		X		
Visuel kontrol af maskinen	X			
Kontrol af risternes tilsmudsning ; Rengøring om nødvendigt	X	X		
Kontrol af propellen ; Rengøring om nødvendigt			X	
Kontrol af batteriets ladestand	X			
Udskiftning af sikkerhedsskiltene			X	
Få redskabet efterset af en autoriseret forhandler				X

BEMÆRK:
Redskabet efterses for hver 400 timer eller mindst 1 gang om året.
Rengør altid redskabet, og oplad batteriet før opbevaring.

INSTRUKTIONER FOR REPARATIONER

BEMÆRK!
Foretag udelukkende de vedligeholdelses- og eftersynsindgreb, der er beskrevet i denne vejledning.
Væsentlige indgreb må udelukkende udføres af en autoriseret Pellenc-forhandler.

REFERENCER FOR RESERVEDELE

83335			
Tynd rist			

OPMAGASINERING

- Rengør altid redskabet, og oplad batteriet før opbevaring.
- Opmagasiner redskabet beskyttet mod fugt og støv.
- Opmagasiner redskabet på et sikkert sted, utilgængeligt for børn og for uvedkomne.

Symptomer	Status for batteriets tænd/sluk-knap	Lysdiodernes stand	Mulig årsag	Eftersyn	Løsninger	Reparatør
Redskabet kan ikke startes	0	Slukket	Batteriet er slukket	Kontakt på batteriet	Vip kontakten på batteriet	Bruger
	I	Slukket	Forsyningsledningen er afbrudt	Kontroller ledningens stand	Udskift ledningen	Autoriseret Pellenc-forhandler
			Batteri	Kontroller, at batteriet ikke er helt afladet	Oplad batteriet	Bruger
			Styrekort	Hos en autoriseret PELLENC-forhandler	Udskift styrekortet, hvis lysdioderne fortsat er slukket efter start og kontrol af de foregående punkter	Autoriseret Pellenc-forhandler
		Tændt	En udløser fungerer ikke mere	Hos en autoriseret PELLENC-forhandler	Udskift udløseren eller føleren	Autoriseret Pellenc-forhandler
			Styrekort	Hos en autoriseret PELLENC-forhandler	Udskift styrekortet	Autoriseret Pellenc-forhandler

Symptomer	Status for batteriets tænd/ sluk-knap	Lysdiodernes stand	Mulig årsag	Eftersyn	Løsninger	Reparatør
Redskabet standser under brug	I	Tændt	En udløser fungerer ikke mere	Hos en autoriseret PELLENC-forhandler	Udskift udløseren eller føleren	Autoriseret Pellenc-forhandler
		Slukket	Forsyningsledningen er afbrudt	Kontroller ledningens stand	Udskift ledningen	Autoriseret Pellenc-forhandler
			Redskabets maks. temperatur er nået	4 bip-lyde ved batteriet	Lad redskabet køle af i ca. 5 minutter	Bruger
			Batteriet er afladet	Efter stop, kontroller batteriets opladningsstand, der vises på sidevinduet	Genoplad batteriet (hvis opladningsstanden er lavere end 10%)	Bruger
Redskabet larmer eller ryster unormalt.	I	Tændte	Luftstrømningskanalen er tilstoppet eller lukket (vinkelrør, blæserør, dyse…)	Kontroller kanalens stand	Rengør kanalen	Bruger
			Tilsmudset eller beskadiget propel	Kontroller propellens stand	Rengør eller udskift propellen	Bruger
Luftgennemstrømningen er defekt	I	Tændte	Tilstoppet rist til luftindgang	Kontroller ristens stand	Rengør eller udskift risten	Bruger
			Tilsmudset eller beskadiget propel	Kontroller propellens stand	Rengør propellen	Bruger
					Udskift propellen	Autoriseret Pellenc-forhandler

F-OVERENSSTEMMELSESERKLÆRING

MASKINDIREKTIVET 2006/42/EF, TILLÆG IIA

(GÆLDER KUN FOR EUROPA)

FABRIKANT: PELLENC S.A.
ADRESSE: ROUTE DE CAVAILLON - BP 47
84122 PERTUIS CEDEX (FRANKRIG)

PERSON, DER ER ANSVARLIG FOR DET TEKNISKE DOKUMENT:
PELLENC S.A.
ADRESSE: ROUTE DE CAVAILLON - BP 47
84122 PERTUIS CEDEX (FRANKRIG)

HERVED ERKLÆRES, AT MASKINEN, DER NÆVNES I DET FØLGENDE:

- GENERISK BETEGNELSE	HÅNDDREVEN BLÆSER
- FUNKTION	VEDLIGEHOLDELSE PÅ GRØNNE AERALER OG OFFENTLIGE VEJSYSTEMER
- HANDELSNAVN	AIRION
- TYPE	AIRION
- MODEL	AIRION
- SERIENUMMER	

ER I OVERENSSTEMMELSE MED DE RELEVANTE BESTEMMELSER I MASKINDIREKTIVET (2006/42/EF)

ER I OVERENSSTEMMELSE MED BESTEMMELSERNE I FØLGENDE ANDRE EU-DIREKTIVER:
- ELEKTROMAGNETISK KOMPATIBILITET 2004/108/EF

PERTUIS, DEN 29/12/2009
ROGER PELLENC
ADMINISTRERENDE DIREKTØR

GARANTI og ansvarsfraskrivelse af firmaet «PELLENC a/s»
EBR (ELEKTRISKE BÆRBARE REDSKABER) SERIE

I tilfælde af brud af en mekanisk del, og på betingelse af normal og hensigtsmæssig brug, samt af vedligeholdelse i henhold til brugervejledningen, **yder PELLENC a/s slutbrugeren ET ÅRS garanti på sine fabrikater** fra og med leveringsdatoen, dog uden at denne tidsfrist kan overskride 18 måneder efter at materialet under garanti har forladt fabrikken: dels i henhold til betingelserne, der er angivet i garantibeviserne fra PELLENC a/s og dels på betingelse af, at leveringsrapporten, der angiver ibrugtagningen er blevet meddelt til firmaet.

I tilfælde af skader og total eller delvis ødelæggelse af produktet, kan PELLENC a/s ikke yde garanti og drages til ansvar for det, med mindre den skadelidte part kan fremlægge et præcist teknisk bevis på skadens oprindelse, materiale- eller konstruktionsfejl, eller bevise hvilke af produktetes bestanddele, det er, der har forårsaget skaden.

Denne kontraktmæssige garanti udelukker alt andet ansvar for firmaet PELLENC a/s udtrykkeligt eller stiltiende. Derfor kan PELLENC a/s ansvar ikke overskride de ovennævnte grænser, og begrænser sig til reparation **eller** udskiftning, udelukkende efter PELLENC a/s eget skøn, af dele anderkendt som værende defekte, samt om nødvendigt arbejdskraften til reparation eller udskiftning, i henhold til garantifristen, som PELLENC a/s har fastsat.

Alt arbejde med vedligeholdelse og reparation foretaget under garantiperioden må kun udføres af firmaet PELLENC SA eller af en autoriseret PELLENC SA forhandler. I modsat fald bortfalder garantien.

Eventuelle tab som følge af maskinstop, udgifter til flytning, lokal transport eller fragt tilkommer under alle omstændigheder køberen.

Angående dele og udstyr, der ikke er konstrueret af PELLENC a/s, og nemlig kugleskrue, batteri, e.l., er garantien begrænset til den, der er ydet af PELLENC a/s leverandører. Den normale slitage, som følge af brug, er aldrig dækket af garanti.

PELLENC a/s og den autoriserede forhandler fralægges ethvert ansvar i de følgende tilfælde:
- Når skaderne skyldes ukorrekt vedligeholdelse, brugerens uerfarenhed eller unormal brug.
- Når indgrebene til eftersyn og kontrol ikke er blevet foretaget i henhold til fabrikantens forskrifter.
- Når de originale dele eller udstyr er blevet udskiftet med uoriginale dele eller udstyr, og når det oprindelige apparat er blevet omdannet eller ændret.

Garantien er udtrykkeligt begrænset til den ovennævnte betegnelse, **PELLENC a/s kan under ingen omstændigheder pålægges pligt til godtgørelser af nogen art.**

I henhold til bestemmelserne i forordning nr. 78.464 af 24, marts 1978, er det dog fastslået at denne foreliggende kontraktmæssige garanti ikke erstatter den lovflstede garanti, der forpligter sælgeren til at garantere køberen mod alle konsekvenser, der skyldes mangler eller skjulte fejl på den solgte genstand.