Model: Epsilon ZT13700Li Part number: 90070287 Year: 2025

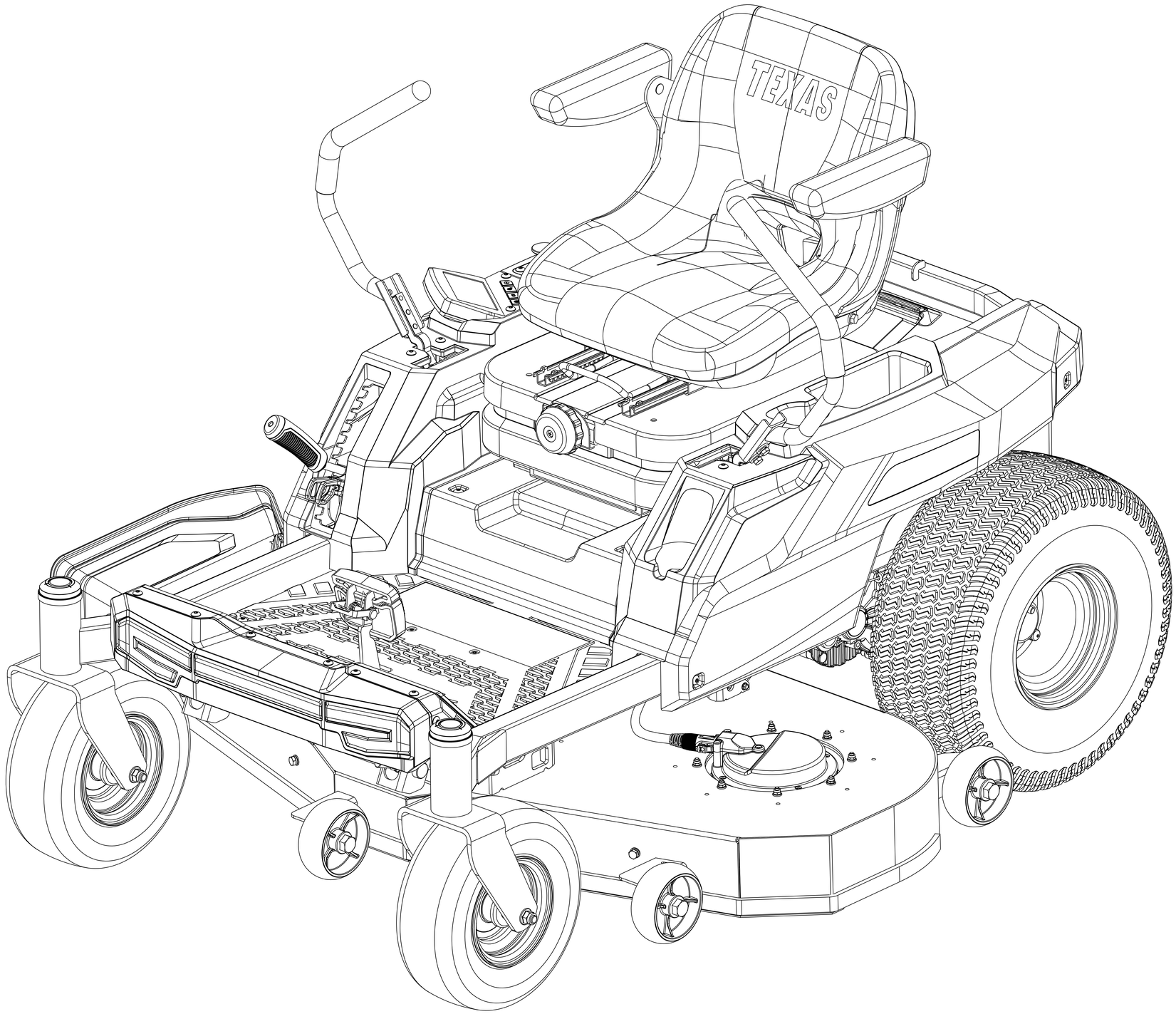

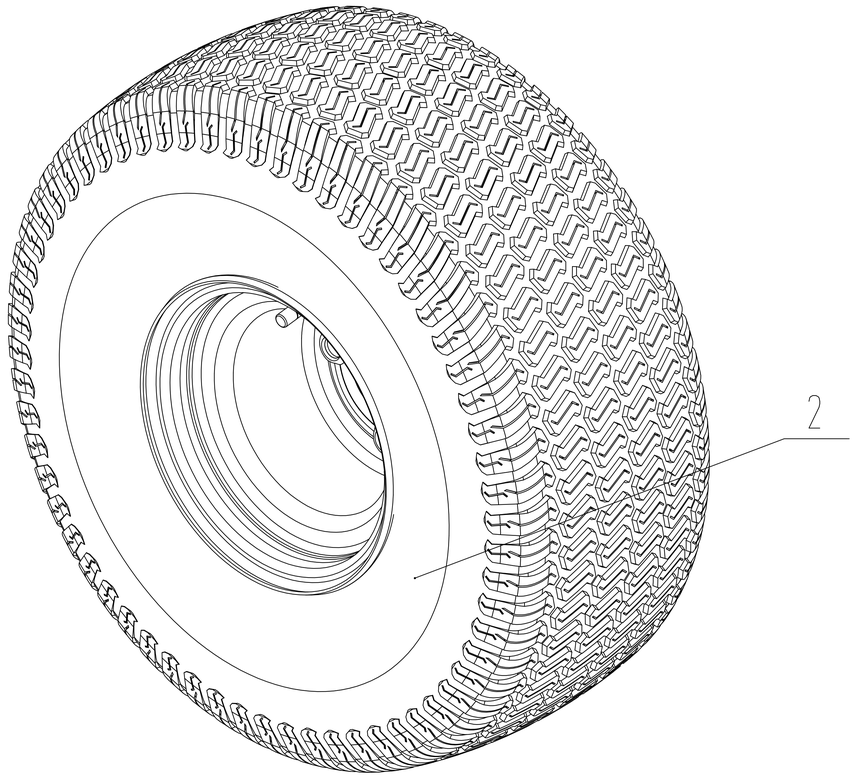
2

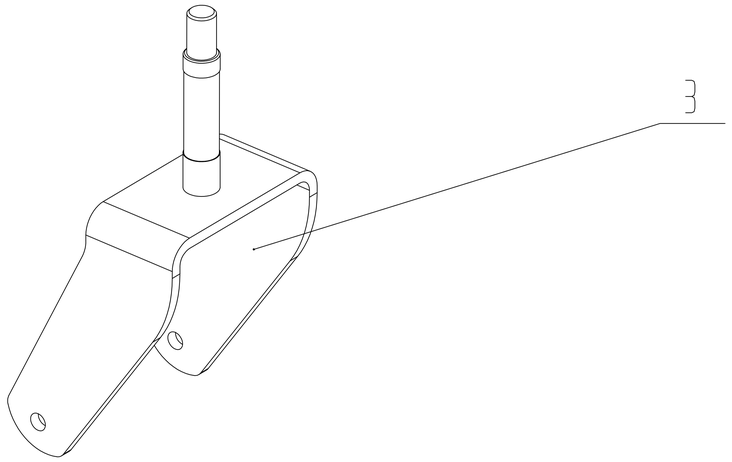
3

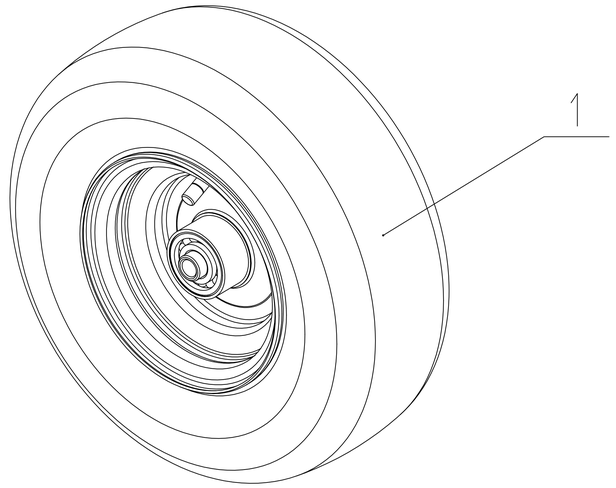
1

POS	QTY	PARTNUMBER	BESKRIVELSE	DESCRIPTION
1	2	455081	FORHJUL	FRONT WHEEL ASSEMBLY
2	2	455082	BAGHJUL	REAR WHEEL ASSEMBLY
3	2	455083	HJULGAFFEL	CASTER FORK

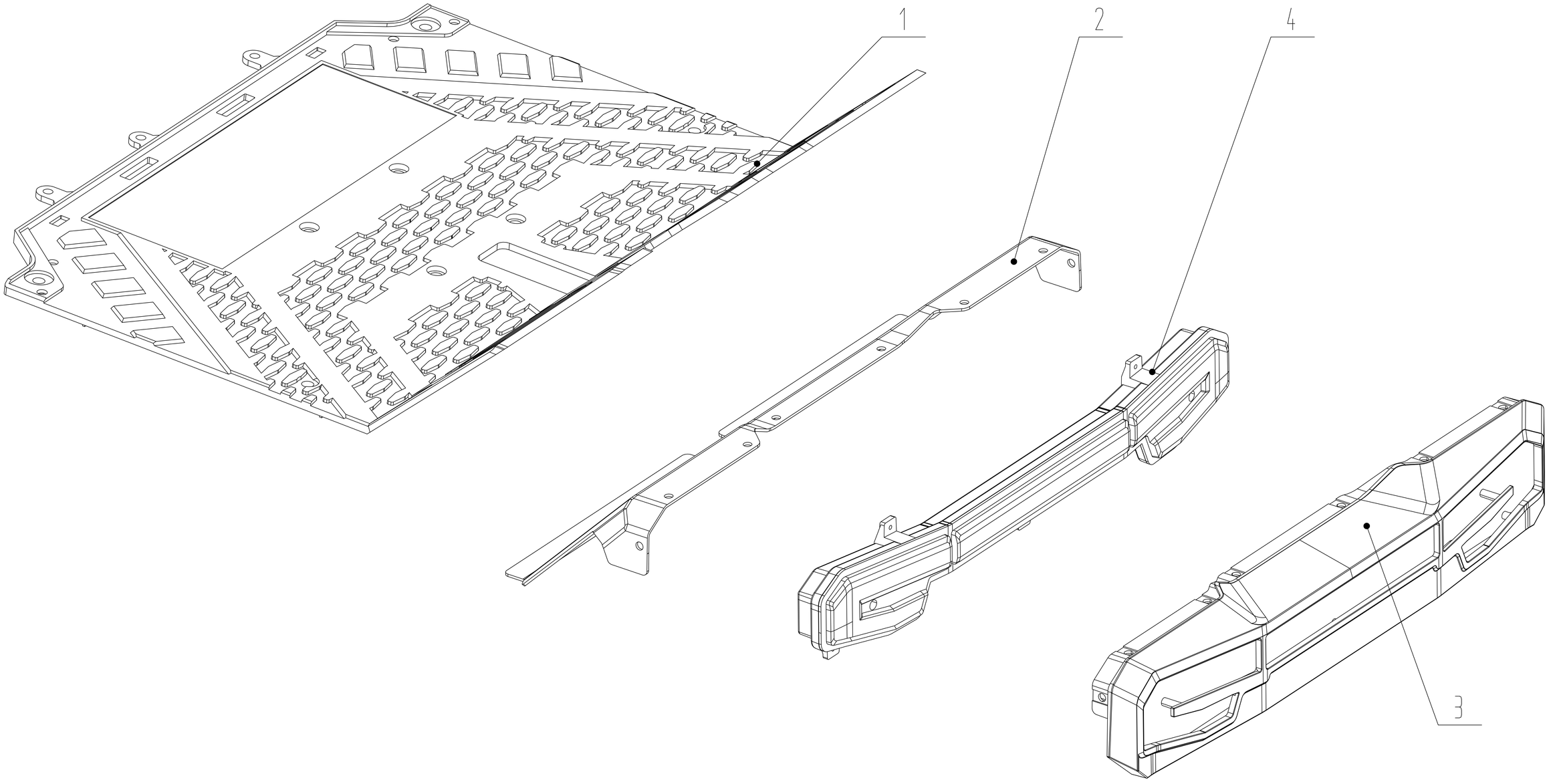
1
2
4
3

POS	QTY	PARTNUMBER	BESKRIVELSE	DESCRIPTION
1	1	455084	BUNDPLADE	FLOOR BOARD
2	1	455085	FODHVILER	FOOT REST
3	1	455086	FRONT	FRONT FASCIA
4	1	455087	LED LYS	LED HEADLIGHT ASSEMBLY

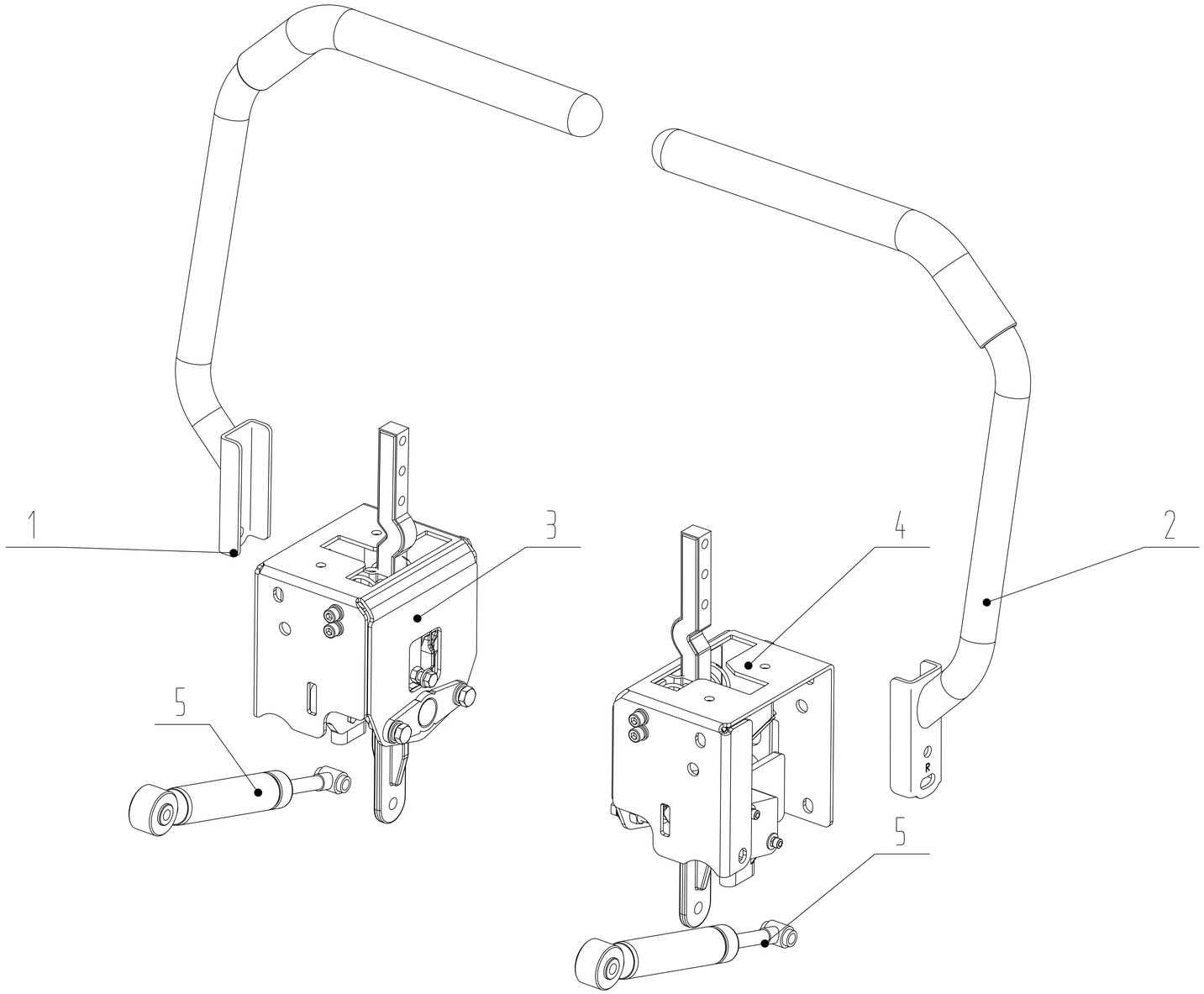
1
3
4
2
5
5
R

POS	QTY	PARTNUMBER	BESKRIVELSE	DESCRIPTION
1	1	455088	VENSTRE HÅNDTAG	CONTROL ARM HANDLE LEFT
2	1	455089	HØJRE HÅNDTAG	CONTROL ARM HANDLE RIGHT
3	1	455090	VENSTRE BÆREHÅNDTAGSENHED	CONTROL ARM ASSEMBLY, LEFT
4	1	455091	HØJRE BÆREHÅNDTAGSENHED	CONTROL ARM ASSEMBLY, RIGHT
5	3	455092	DÆMPER	CONTROL ARM DAMPER

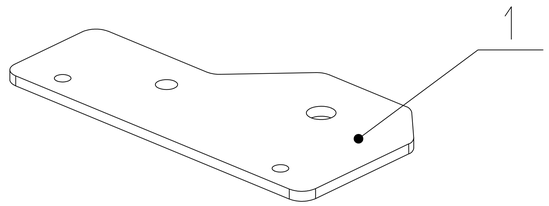
1

POS	QTY	PARTNUMBER	BESKRIVELSE	DESCRIPTION
1	1	455093	ANHÆNGERTRÆK	TOW HITCH

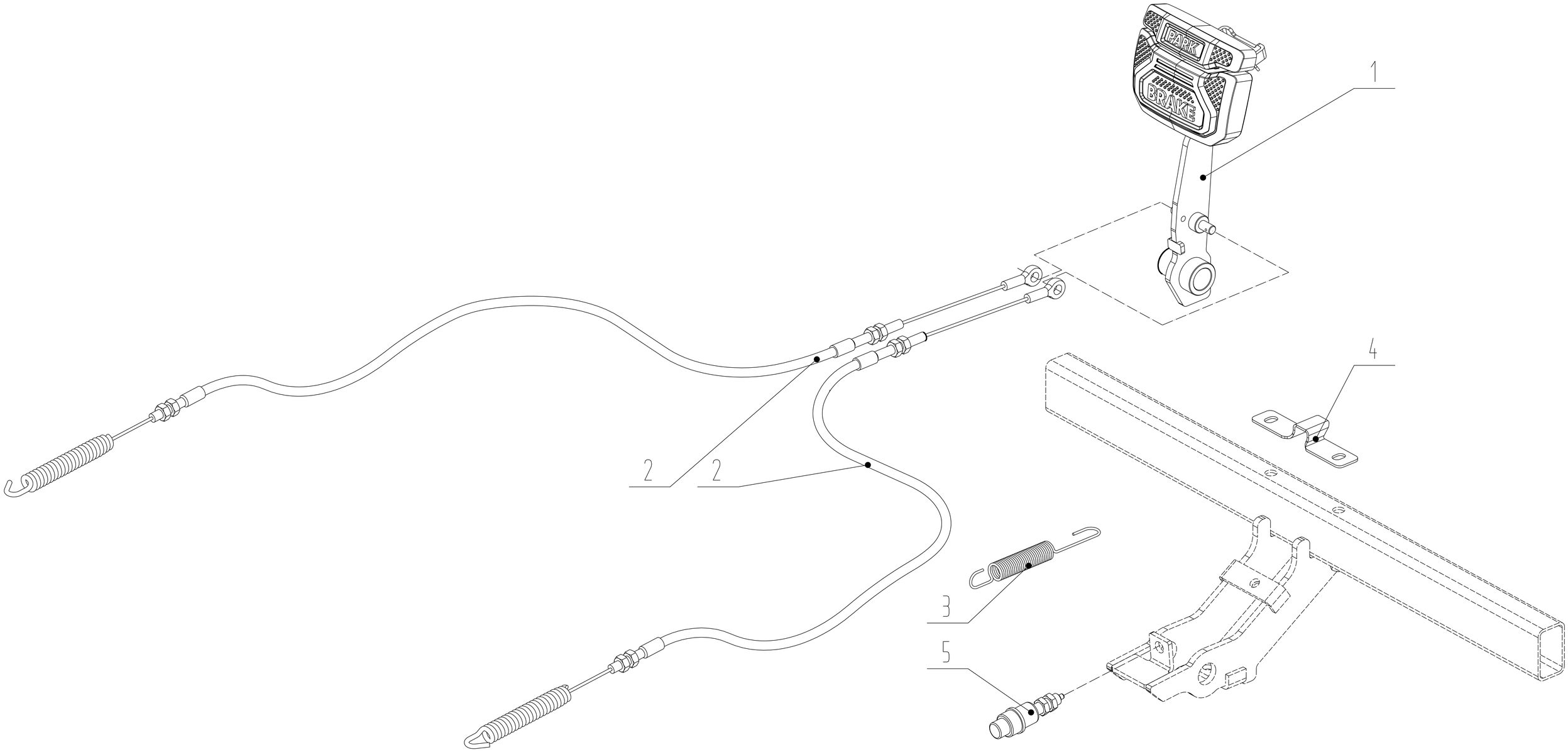
PARK
BRAKE
1
2
2
4
3
5

POS	QTY	PARTNUMBER	BESKRIVELSE	DESCRIPTION
1	1	455094	BREMSEPEDAL	BRAKE PEDAL ASSEMBLY
2	2	455095	BREMSEKABEL	BRAKE CABLE
3	1	455096	FJEDER BREMSEPEDAL	BRAKE PEDAL SPRING
4	1	455097	BREMSELÅSEKROG	BRAKE LATCH HOOK
5	1	454059	BREMSEKONTAKT	SWITCH, BRAKE

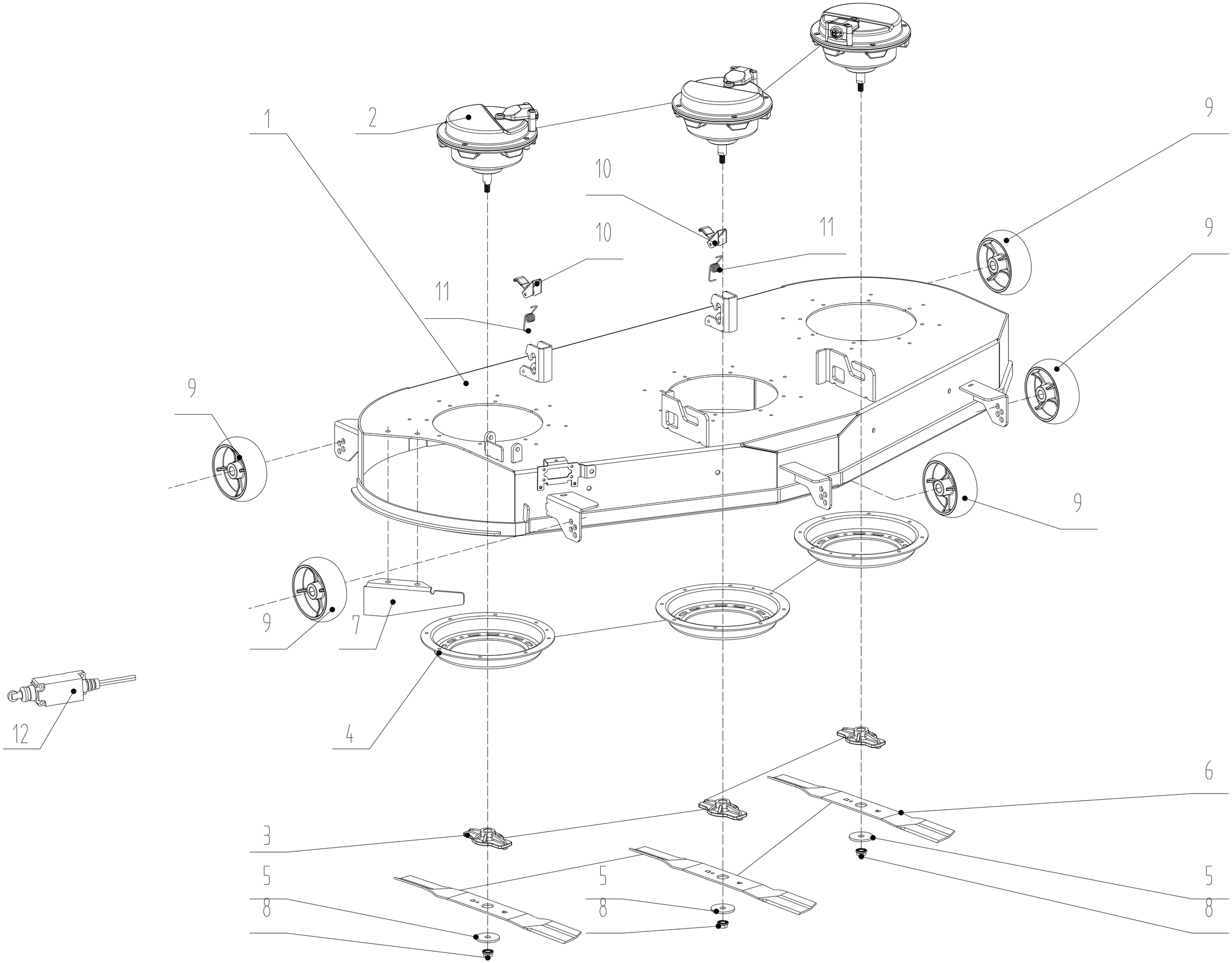
1
2
9
10
10
11
11
9
9
9
9
7
4
12
6
3
5
8
5
8
5
8

POS	QTY	PARTNUMBER	BESKRIVELSE	DESCRIPTION
1	1	455137	KLIPPEBORD	DECK, 54IN
2	3	464963	KLIPPEMOTOR	DECK MOTOR
3	3	453954	KNIVHOLDER	BLADE ADAPTER
4	3	464967	MONTERINGSPLADE KLIPPEMOTOR	DECK MOTOR MOUNTING PLATE
5	3	453956	SKIVE	DISC SPRING
6	3	455139	KNIV	BLADE
7	1	455140	SIDEUDKASTERPLADE	DISCHARGE BAFFLE
8	3	453957	LÅSEMØTRIK M10X1.25 G10	FLANGE LOCK NUT M10X1.25 GRADE 10
9	5	453961	HJUL	WHEEL, DECK, GAGE
10	2	455141	LÅS	DECK CLIP LATCH
11	2	455142	FJEDER	DECK CLIP SPRING
12	1	453980	KONTAKT	INTERLOCKING SWITCH

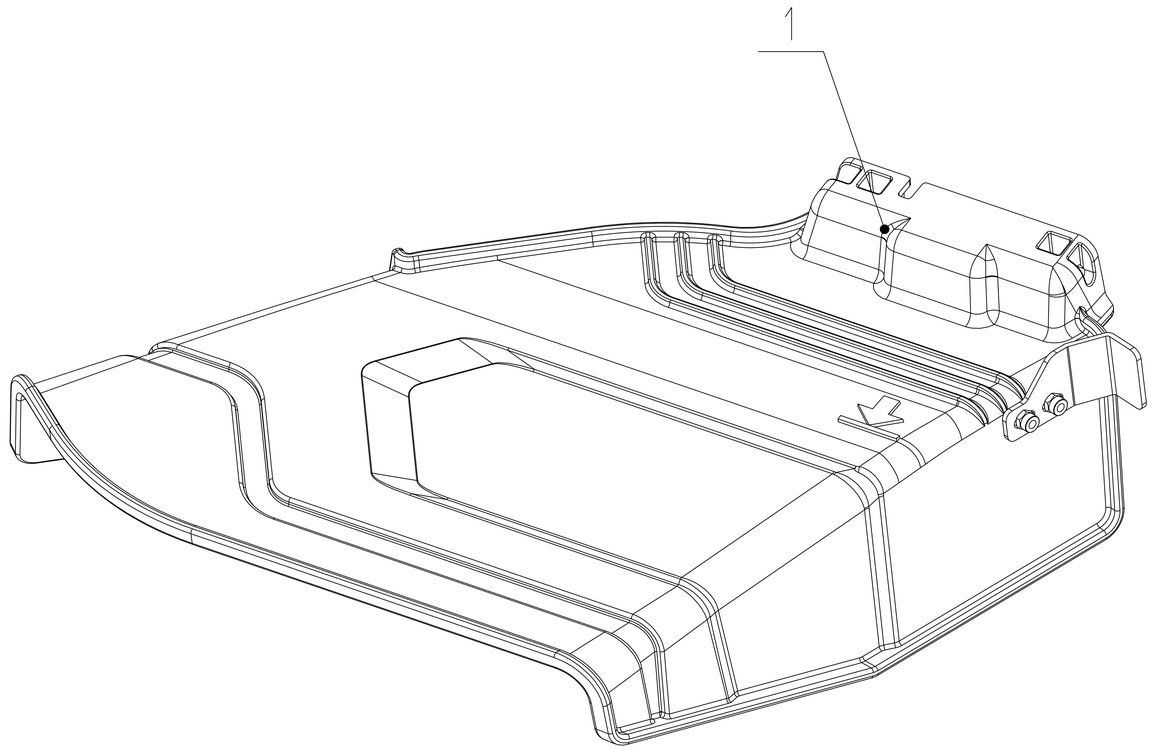
1

POS	QTY	PARTNUMBER	BESKRIVELSE	DESCRIPTION
1	1	455143	SIDEUDKASTER	SIDE DISCHARGE CHUTE ASSEMBLY

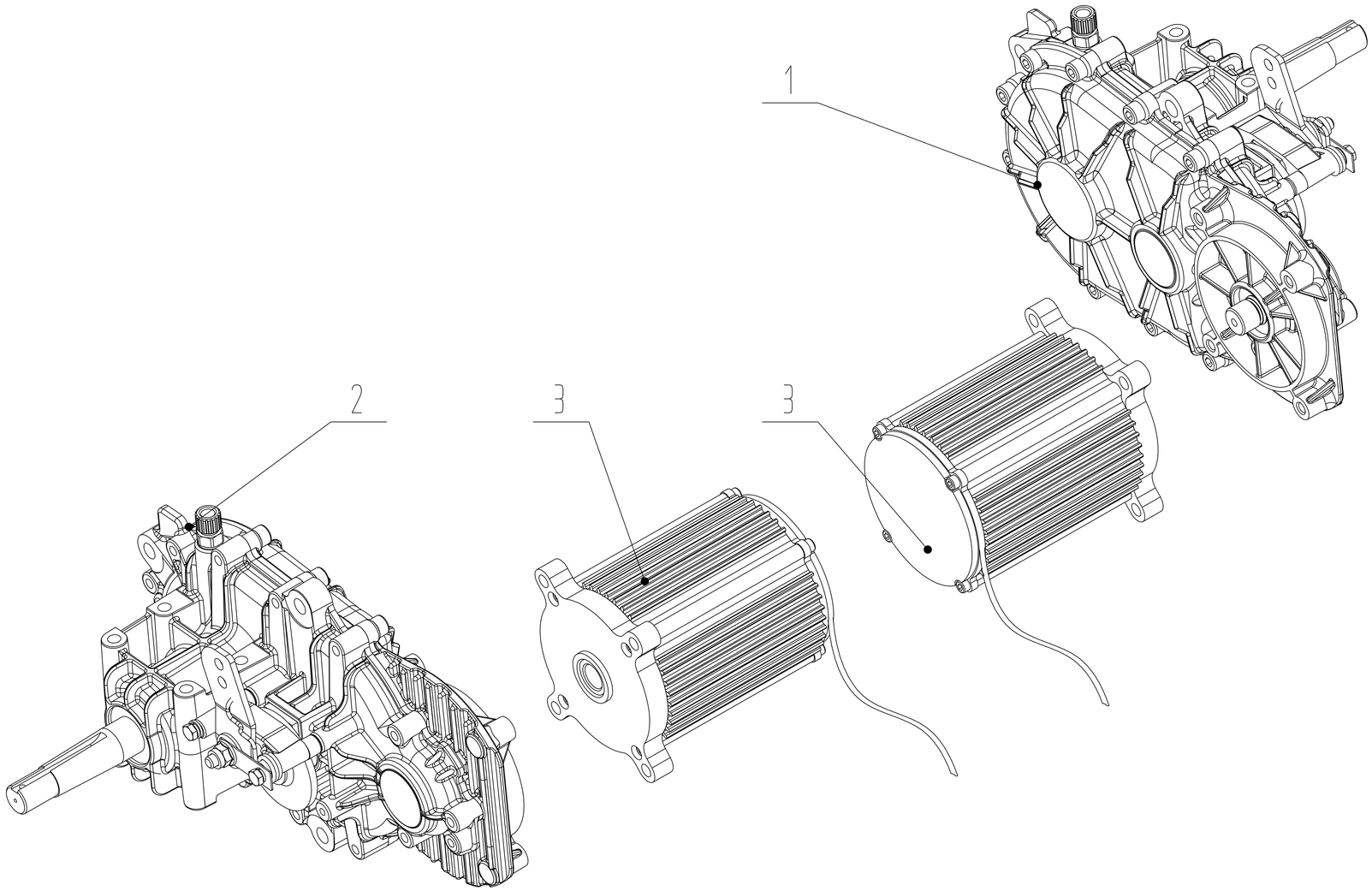
1
2
3
3

POS	QTY	PARTNUMBER	BESKRIVELSE	DESCRIPTION
1	1	455105	VENSTRE GEARBOX	GEARBOX ASSEMBLY LEFT
2	1	455106	HØJRE GEARBOX	GEARBOX ASSEMBLY RIGHT
3	2	464962	DRIVMOTOR	DRIVE MOTOR

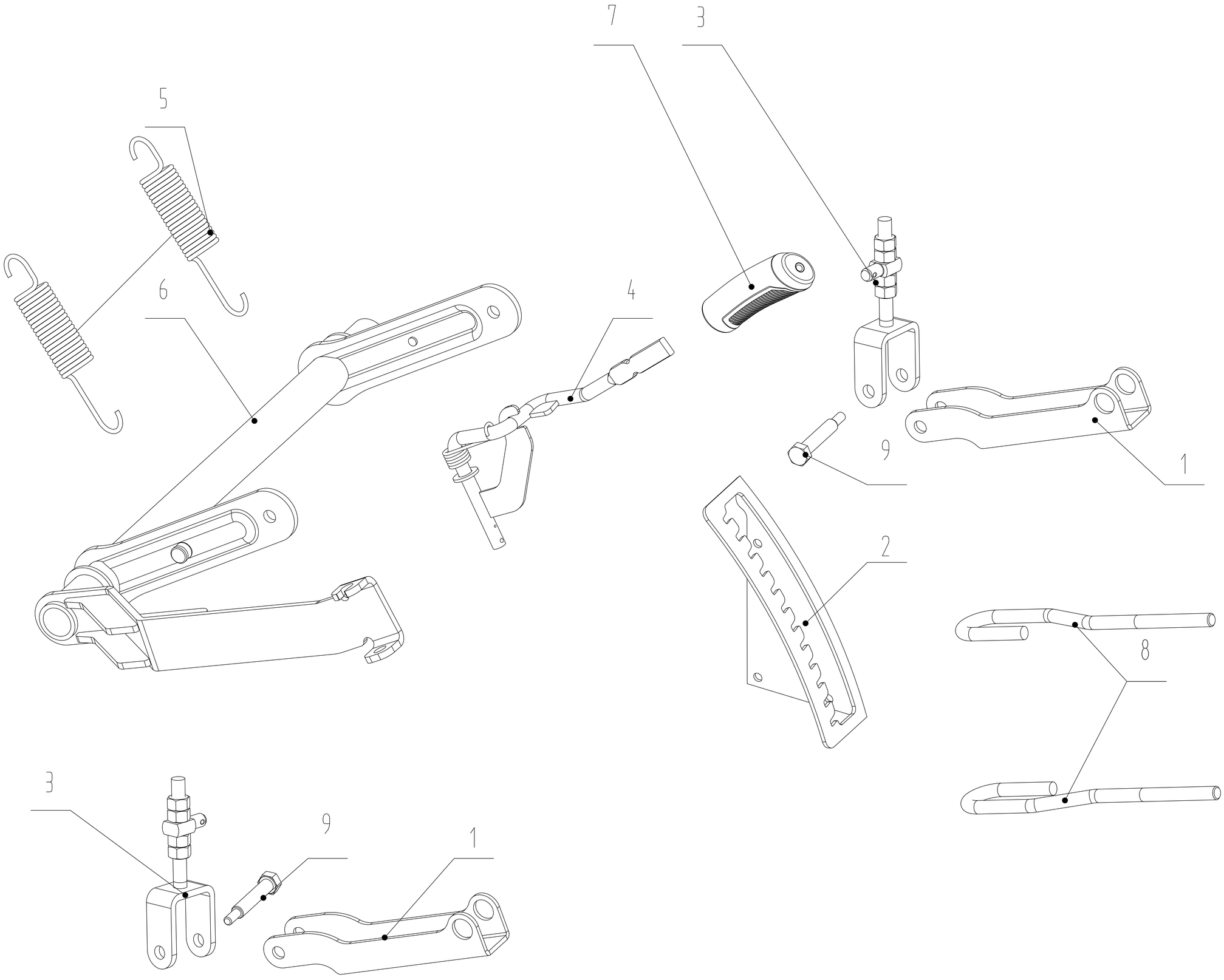
7
3
5
6
4
9
1
2
8
3
9
1

POS	QTY	PARTNUMBER	BESKRIVELSE	DESCRIPTION
1	2	455144	LØFTESTANG	DECK LIFT LINKAGE
2	1	455110	HØJDEJUSTERINGSPLADE	DETENT PLATE
3	2	455145	Y KROG	Y HOOK ASSEMBLY
4	1	455146	HØJDEJUSTERINGSTANG	DECK LIFT LEVER
5	2	455147	FJEDER	DECK LIFT SPRING
6	1	455148	AKSEL	DECK LIFT LINKAGE AND AXLE ASSEMBLY
7	1	455117	HÅNDTAG HØJDEJUSTERING	DECK LIFT HANDLE
8	2	455149	KROG	QUESTION HOOK, FRONT DECK HANGER
9	2	455150	BOLT	DECK LIFT SHOULDER BOLT

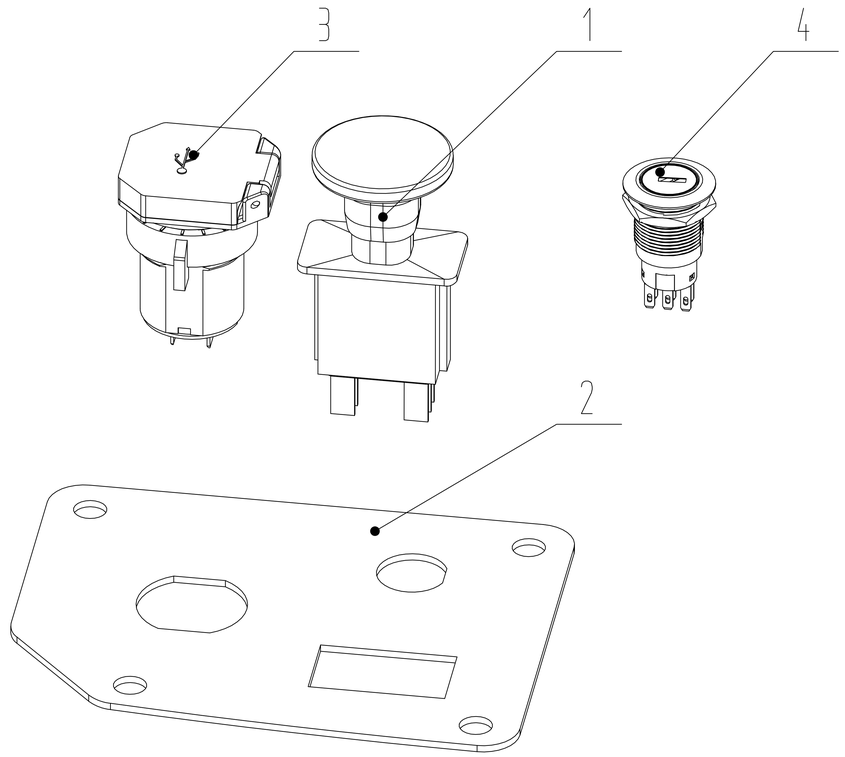
3
1
4
2

POS	QTY	PARTNUMBER	BESKRIVELSE	DESCRIPTION
1	1	454075	KONTAKT STAR/STOP AF KNIVE	PTO
2	1	455120	KONTROLPANEL PLADE	CONTROL PANEL FACE PLATE
3	1	455121	USB MODUL (TYPE C)	USB MODULE (TYPE C)
4	1	454071	KONTAKT	KEY MODULE

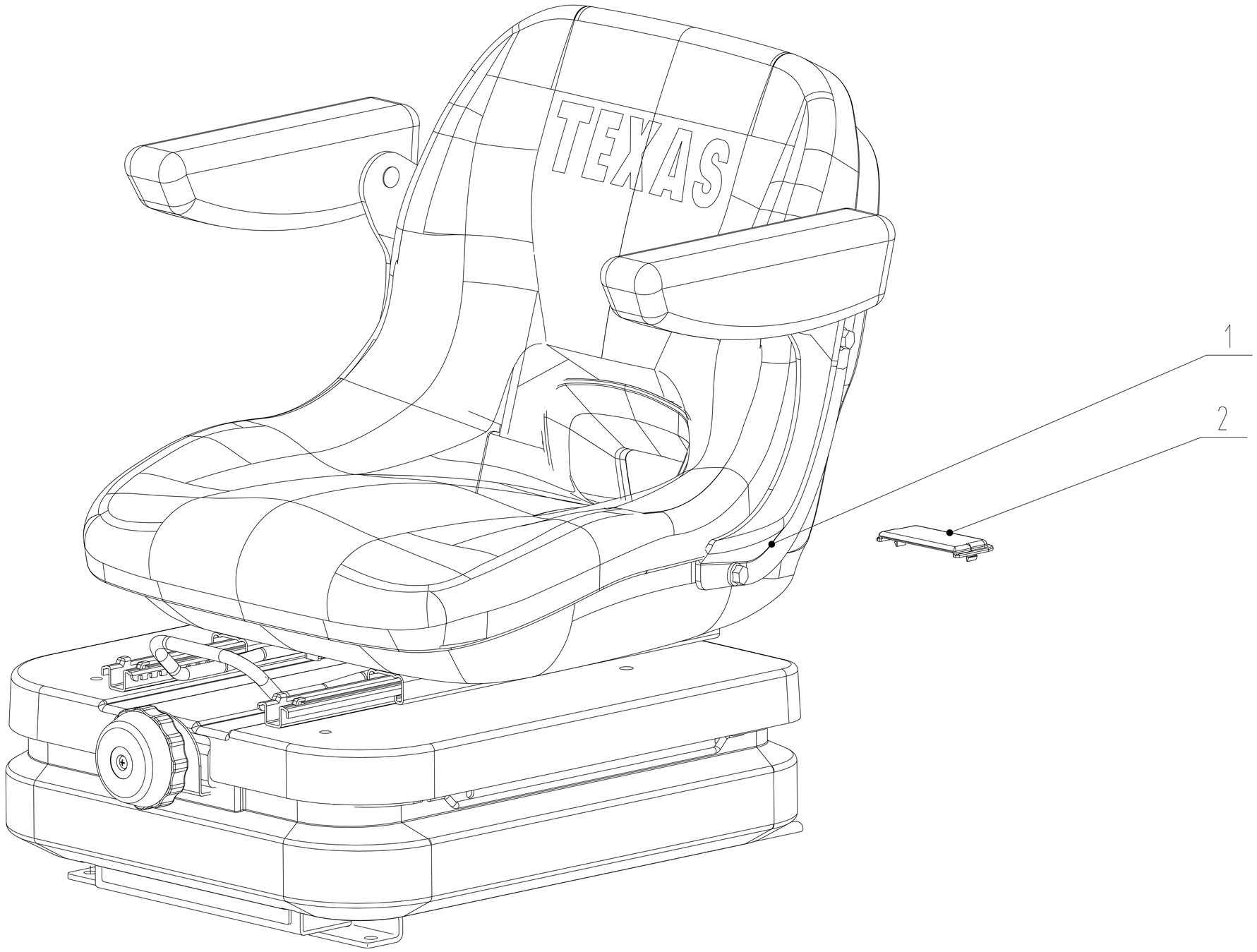
TEXAS
1
2

POS	QTY	PARTNUMBER	BESKRIVELSE	DESCRIPTION
1	1	455122	SÆDE	SUSPENSION SEAT W/ARMREST
2	1	455123	DÆKSEL	WIRE COVER

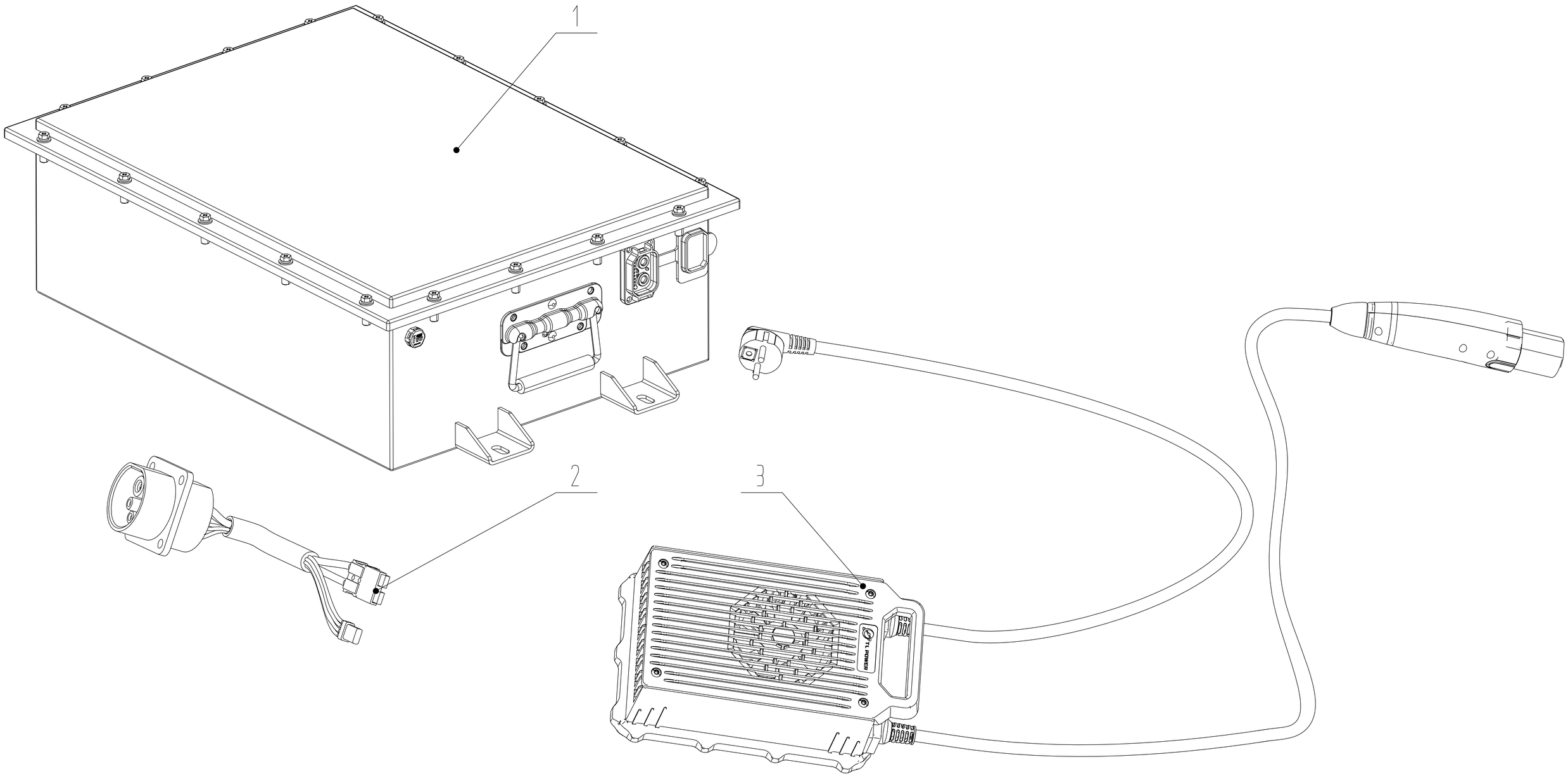
1
2
3
KESMON 1.1

POS	QTY	PARTNUMBER	BESKRIVELSE	DESCRIPTION
1	1	465189	BATTERI 60AH	60AH BATTERY
2	1	464966	LADEKABEL	CHARGER RECEPTACLE
3	1	454088	LADER 15A	CHARGER

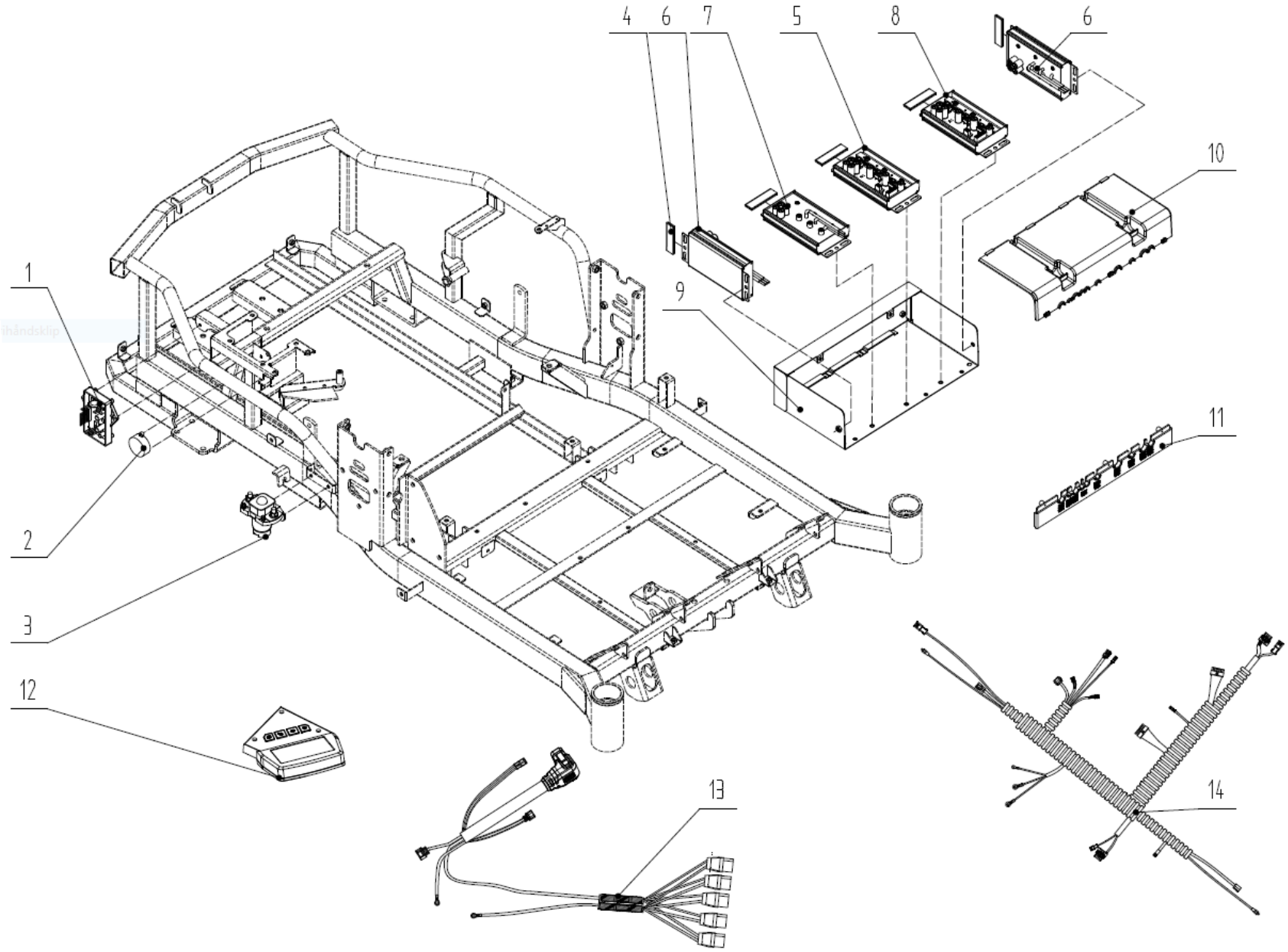
4
6
7
5
8
6
10
1
9
11
2
3
12
13
14

POS	QTY	PARTNUMBER	BESKRIVELSE	DESCRIPTION
1	1	455124	CENTERKONTROL	CENTER CONTROL
2	1	454106	BAKALARM	BEEPER
3	1	455125	RELÆ	MAIN RELAY
4	5	455126	SILIKONEPUDE	SILICONE PAD
5	1	455127	KØRE STYRBOKS	DRIVE CONTROLLER SLAVE
6	2	464961	KLIPPESTYRBOKS SLAVE	DECK CONTROLLER SLAVE
7	1	464960	KLIPPESTYRBOKS MASTER	DECK CONTROLLER MASTER
8	1	455130	HOVED KØRE STYRBOKS	DRIVE CONTROLLER MASTER
9	1	455131	HUS STYRBOKS	CONTROLLER BOX
10	1	455132	COVER STYRBOKS	CONTROLLER BOX COVER
11	1	455133	LEDNINGSBASE	WIRE SEAL BASE
12	1	455134	LCD SKÆRM	LCD AND BUTTON AND COVERS ASSEMBLY
13	1	455153	UDGANGSKABEL BATTERI	BATTERY OUTPUT CABLE
14	1	455136	HOVED LEDNINGSNET	MAIN WIRE HARNESS