DAN

Original brugsanvisning

BATTERIDREVEN BESKÆRESAKS 150

VINION & PRUNION

Brugsanvisning

26_116772-J
03/2019

LÆS OMHYGGELIGT BRUGERVEJLEDNINGEN FØR AL BRUG

www.pellenc.com

PELLENC

INDHOLDSFORTEGNELSE

INTRODUKTION 5

SIKKERHED 6

GENERELLE SIKKERHEDSADVARSLER VEDRØRENDE ELREDSKABET 6
SIKKERHED I ARBEJDSOMRÅDET 6
ELEKTRISK SIKKERHED 6
PERSONERS SIKKERHED 7
BRUG OG VEDLIGEHOLDELSE AF ELVÆRKTØJET 7
BRUG AF BATTERIDREVNE VÆRKTØJER OG FORHOLDSREGLER VED BRUG 7
VEDLIGEHOLDELSE 8
ADMINISTRÉR LEVETIDEN FOR DIT VÆRKTØJ 8
SIKKERHEDSADVARSLER FOR DEN ELEKTRONISKE BESKÆRESAKS 8
SIKKERHEDSFORSKRIFTER FOR BRUG AF BATTERIET 9
SIKKERHEDSFORSKRIFTER FOR BRUG AF "PELLENC"-OPLADER 10
SIKKERHEDSSIGNALER 10
PERSONLIGE VÆRNEMIDLER. 11

BESKRIVELSE OG TEKNISKE SPECIFIKATIONER 12

BESKRIVELSE AF BESKÆRESAKSESÆT + BATTERI + OPLADER 12
BESKRIVELSE AF SKÆREHOVED 13
TEKNISKE SPECIFIKATIONER FOR BESKÆRESAKSEN 13
VINION 13
PRUNION 14
TEKNISKE SPECIFIKATIONER – BATTERIER 14
OPLADNINGSTID FOR BATTERIERNE 150 OG 150P I FORHOLD TIL DEN ANVENDTE OPLADER 14

IDRIFTSÆTTELSE AF 15

MONTERING AF BESKÆRESAKSHYLSTRET PÅ BÆLTET 15
MONTERING AF BESKÆRESAKSHYLSTRET PÅ LÅRET 16
MONTERING AF KABLET OG ARMBÅNDET 18

ANVENDELSE 18

BRUGSRÅD 18
BRUGSTILSTANDE 19
OPTISK AFTRÆKKER 20
TILSTANDSSKIFT 21
TILSTANDENE U1 / U2 / U3 / U4 21
JUSTERINGSTILSTANDE "FUNKTIONEL" 21
INDSTILLINGSTILSTANDE 23
BATTERIET 23
IDRIFTSÆTTELSE 24

VEDLIGEHOLDELSE 25

SLIBNING 26
JUSTERING AF BLADETS FASTSPÆNDING 26
UDSKIFTNING AF BLAD ELLER AKSER 27
UDSKIFTNING AF BATTERI 29
VEDLIGEHOLDELSE AF OPLADEREN 29
ANDEN VEDLIGEHOLDELSE 29

HÆNDELSER OG AFHJÆLPNING 30

OVERSIGT OVER BATTERIDISPLAY MEDDELELSER OG BIP 30

TRANSPORT / OPMAGASINERING 31

OPBEVARING AF VÆRKTØJET 31
GENOPLADNING AF BATTERI 31

TILBEHØR OG FORBRUGSVARER 31

GARANTIERNE 31

GENERELLE GARANTIER 31
JURIDISK GARANTI 31
KOMMERCIEL GARANTI PELLENC 32
BETALT EFTERSALGSSERVICE 33
SÆRLIGE GARANTIER 33

OVERENSSTEMMELSESERKLÆRINGER 35

EU-OVERENSSTEMMELSESERKLÆRING: VINION 35
EU-OVERENSSTEMMELSESERKLÆRING: PRUNION 36
EU-OVERENSSTEMMELSESERKLÆRING: BATTERI 150 37
EU-OVERENSSTEMMELSESERKLÆRING: BATTERI 150P 38
EU-OVERENSSTEMMELSESERKLÆRING CB5010HV OPLADER 39
EU-OVERENSSTEMMELSESERKLÆRING OPLADER CB5004HV 40

1. INTRODUKTION

Kære kunde

Tak fordi du købte din Batteridreven beskæresaks 150 Vinion & Prunion . Du vil få mange års optimal ydelse, hvis redskabet anvendes og vedligeholdes korrekt.

Advarsel

Apparatet indeholder mange dele, som kan genbruges eller genvindes. Aflever dem til din forhandler eller på et autoriseret servicecenter til behandling.

Læs de gældende regler for miljøbeskyttelse for den pågældende aktivitet.

Advarsel

Det er vigtigt, at du læser HELE denne brugervejledning, før du bruger værktøjet eller foretager vedligeholdelse. Overhold nøje anvisninger og illustrationer i dette dokument.

I denne brugervejledning finder du advarsler og oplysninger med følgende betegnelser: BEMÆRK, ADVARSEL/ PAS PÅ.

BEMÆRK giver yderligere oplysninger, klarlægger et punkt eller forklarer et efterfølgende trin i detaljer.

ADVARSEL eller PAS PÅ bruges for at understrege en operation som kan medføre alvorlige beskadigelser og/eller kvæstelser hvis den tilsidesættes eller foretages på ukorrekt vis.

Garanti G angiver at hvis procedurerne eller instruktionerne ikke følges, vil det medføre bortfald af garantien, skaderne dækkes ikke og reparationsomkostningerne er på ejerens regning.

Der er også sikkerhedssymboler på redskabet, der minder om de nødvendige sikkerhedsforskrifter. Find frem og læs disse symboler før redskabet tages i brug. Udskift omgående symbolerne, der ikke længere kan tydes eller der er beskadiget.

Der henvises til afsnittet "SIKKERHEDSSYMBOLER" med skemaet over de sikkerhedssymboler, der er påsat redskabet.

Det er forbudt at gengive en hvilken som helst del af denne manual uden forudgående skriftlig bemyndigelse fra selskabetPELLENC. Figurerne, der findes i denne manual er udelukkende vejledende og kan under ingen omstændigheder anses som kontraktmæssige. Selskabet PELLENC forbeholder sig retten til at foretage de ændringer eller forbedringer, som firmaet skønner nødvendige, uden at meddele dem til de kunder, der allerede er i besiddelse af en tilsvarende model. Denne vejledning er en del af redskabet og skal følge med redskabet i tilfælde af salg eller udlån.

2. SIKKERHED

2.1. GENERELLE SIKKERHEDSADVARSLER VEDRØRENDE ELREDSKABET

Advarsel

Læs alle sikkerhedsadvarsler, instruktioner, illustrationer og specifikationer, der følger med dette elværktøj. Undladelse af at følge instruktionerne nedenfor kan resultere i elektrisk stød, brand og/eller alvorlig skade.

Bemærk

Opbevar alle instrukser og forskrifter til senere henvisning.

Udtrykket "elværktøj" på advarslerne refererer til dit elværktøj, der drives af elnettet (med netledning) eller dit elværktøj, der kører på batteriet (uden strømledning).

2.1.1. SIKKERHED I ARBEJDSOMRÅDET

1. **Hold arbejdsområdet rent og godt oplyst.** Rodede eller mørke områder fremmer uheld.
2. **Elektriske redskaber må ikke anvendes på områder, hvor der er fare for eksplosion, for eksempel i nærheden af brændbare væsker, gas eller støv.** Elværktøjerne danner gnister, der risikerer at antænde støv eller røg.
3. **Hold børn og andre væk, når du bruger elværktøjet.** Uopmærksomhed kan medføre tab af kontrol af redskabet.

2.1.2. ELEKTRISK SIKKERHED

1. **Det elektriske værktøjs stik skal passe til basen. Stikket må aldrig på nogen måde modificeres. Brug ikke adaptere med jordforbindelse sammen med elværktøjerne.** Ikke modificerede stik og tilsvarende sokler reducerer risikoen for elektrisk stød.
2. **Undgå kropskontakt med jordede overflader såsom rør, radiatorer, komfurer og køleskabe.** Der er en øget risiko for elektrisk stød, hvis din krop bliver jordforbundet.
3. **Udsæt ikke elværktøjerne for regn eller våde forhold.** Indtrængning af vand i et elværktøj øger risikoen for elektrisk stød.
4. **Mishandl ikke ledningen. Brug aldrig ledningen til at bære, trække eller afbryde elværktøjet. Hold ledningen væk fra varme, smøremidler, skarpe kanter eller bevægelige dele.** Beskadigede eller sammenfiltrede ledninger øger risikoen for elektrisk stød.
5. **Når du anvender et elværktøj udendørs, skal du bruge en forlængerledning, der er egnet til udendørs brug.** Brug af en ledning, der er egnet til udendørs brug, reducerer risikoen for elektrisk stød.
6. **Hvis brug af et elværktøj i et fugtigt område er uundgåeligt, skal du anvende en strømforsyning, der er beskyttet med en reststrømsenhed (RCD)**. Brugen af en RCD reducerer risikoen for elektrisk stød.

Bemærk

Udtrykket ”reststrømsenhed (RCD)” kan erstattes af udtrykket ”jordfejlkredsløbsafbryder (GFCI, ground fault circuit interrupter)” eller ”jordlækningskredsafbryder (ELCB, earth leakage circuit breaker)".

2.1.3. PERSONERS SIKKERHED

1. **Vær opmærksom, se på hvad du foretager dig og brug din sunde fornuft ved anvendelse af elværktøjet. Brug ikke et elværktøj, hvis du er træt eller under påvirkning af stoffer, alkohol eller medicin.** Et øjebliks uopmærksomhed, når du bruger et elværktøj, kan medføre alvorlig skade.
2. **Brug personlige værnemidler. Bær altid øjenværn.** Personlige værnemidler såsom støvmasker, beskyttelsessko, hjelme eller høreværn, der anvendes under passende forhold, vil reducere risikoen for skader.
3. **Undgå utilsigtet start. Sørg for, at afbryderen er slukket før tilslutning til strømkilden og/eller batteriet, eller før det løftes op eller transporteres.** Når elværktøjer bæres med en finger på kontakten eller elværktøjet tilsluttes til kontakten i tændt position er det en kilde til ulykker.
4. **Fjern enhver justeringsnøgle, før du starter elværktøjet.** En nøgle efterladt på en roterende del af elværktøjet kan forårsage skade.
5. **Forhast dig aldrig. Hold en forsvarlig fodstilling og balance på alle tidspunkter.** Det vil hjælpe med at styre værktøjet bedre i uventede situationer.
6. **Tag passende arbejdstøj på. Bær ikke løst tøj eller smykker. Hold hår og tøj væk fra bevægelige dele.** Løsthængende tøj, smykker eller langt hår kan risikere at sidde fast i delene i bevægelse.
7. **Sørg for, hvis der medfølger anordninger til tilslutning af udstyr til udvinding og indsamling af støv, at dette tilsluttes og benyttes korrekt.** Brug af støvsamlere kan reducere risikoen forbundet med støv.
8. **Vær opmærksom og forsøm ikke forsigtighedsprincipperne vedr. værktøjet under påskud om, at du er vant til at bruge det.** En brøkdel af et sekunds uopmærksomhed kan forårsage alvorlig skade.

2.1.4. BRUG OG VEDLIGEHOLDELSE AF ELVÆRKTØJET

1. **Brug ikke vold mod værktøjet. Brug det korrekte elværktøj til din applikation.** Det rigtigt elværktøj udfører jobbet bedre og mere sikkert til det arbejde, som det blev bygget til.
2. **Brug ikke elværktøjet, hvis kontakten ikke kan skifte mellem tænd og sluk.** Ethvert elværktøj, som ikke kan styres af kontakten, er farligt og skal repareres.
3. **Afbryd stikket fra strømkilden og/eller fjern batteriet, hvis det kan fjernes, inden der foretages justeringer, udskiftning af tilbehør eller opbevaring af elværktøjet.** Sådanne forebyggende sikkerhedsforanstaltninger mindsker risikoen for utilsigtet start af elværktøjet.
4. **Hold elværktøj utilgængeligt for børn, og lad ikke personer, der er uvidende med elværktøjet eller disse instruktioner, betjene det.** Elværktøj er farligt i hænderne på nybegyndere.
5. **Overhold vedligeholdelse af elværktøj og tilbehør. Kontrollér for forkert justering eller blokering af bevægelige dele, brudte dele eller enhver anden tilstand, som kan påvirke værktøjets drift. Hvis elværktøjet bliver beskadiget, skal det straks repareres før brug.** Mange ulykker skyldes dårligt vedligeholdte elværktøjer.
6. **Hold værktøjerne i topform og rene, så det kan skære korrekt.** Skæreredskaber, der er korrekt vedligeholdt og har skarpe skæredele, har mindre tendens til at blokere og er nemmere at styre.
7. **Brug elværktøjet, tilbehør og knive mv. i overensstemmelse med disse instruktioner under hensyntagen til arbejdsvilkårene og det arbejde, der skal udføres.** Brug af elværktøjet til andet end det tilsigtede kan resultere i farlige situationer.
8. **Håndtag og gribeflader skal forblive tørre, rene og fri for olie og fedt.** Håndtag og glatte gribeflader gør det umuligt at håndtere og styre værktøjet sikkert i uventede situationer.

2.1.5. BRUG AF BATTERIDREVNE VÆRKTØJER OG FORHOLDSREGLER VED BRUG

1. **Oplad kun med den oplader, der er leveret af producenten.** En oplader, der passer til en type batteripakke, kan skabe brandfare, hvis den anvendes sammen med en anden type batteripakke.
2. **Brug kun elværktøjer med specielt anviste batteripakker.** Brug af andre batterier kan medføre risiko for skade og brand.
3. **Når en batteripakke ikke er i brug, skal den opbevares fjernt fra andre metalgenstande, såsom papirclips, mønter, nøgler, søm, skruer eller andre små genstande, der kan resultere i en forbindelse fra en terminal til en anden.** Kortslutning af batteriernes terminaler kan forårsage forbrændinger eller åben ild.
4. **Under dårlige forhold kan væske sive ud af batteriet; undgå al kontakt. Brug vand, i tilfælde af utilsigtet kontakt, til at skylle med. Søg desuden lægehjælp, hvis væsken kommer i kontakt med øjnene.** Udsivende væske fra batterierne kan forårsage irritation eller forbrændinger.

5. **Brug ikke batterier eller batteridrevet værktøj, der er blevet beskadiget eller ændret.** Skadede eller ændrede batterier kan udvise uforudsigelig adfærd, der resulterer i brand, eksplosion eller risiko for skade.
6. **Udsæt ikke batterier eller batteridrevet værktøj for brand eller høje temperaturer.** Eksponering for brand eller temperaturer over 130 °C (eller 265 °F) kan forårsage eksplosion.

Bemærk

Temperaturen "130 °C" kan erstattes af temperaturen "265 °F"

7. **Følg alle instruktioner vedrørende opladning, og oplad ikke batteriet eller batteridrevet værktøj uden for det temperaturområde, der er angivet i instruktionerne.** Forkert opladning eller temperaturer uden for det angivne temperaturområde kan beskadige batteriet og øge risikoen for brand.

2.1.6. VEDLIGEHOLDELSE

1. **Få elværktøjet serviceret af en kvalificeret serviceperson, der kun bruger identiske reservedele.** Dette sikrer vedligeholdelse af elværktøjets sikkerhed.
2. **Udfør aldrig vedligeholdelse på beskadigede batterier.** Vedligeholdelse af batteripakken må kun udføres af producenten eller autoriserede serviceudbydere.

2.1.7. ADMINISTRÉR LEVETIDEN FOR DIT VÆRKTØJ

1. **Når værktøjet når slutningen af dets levetid, PELLENC er det vigtigt at overholde reglerne for borskaffelse af materialerne.** Dataark for bortskaffelse indeholder instruktioner til sikker fjernelse af komponenter.

2.2. SIKKERHEDSADVARSLER FOR DEN ELEKTRONISKE BESKÆRESAKS

1. Stikforbindelsen må aldrig ændres på nogen måde.
2. Redskabet kan forårsage alvorlige kvæstelser. Læs omhyggeligt alle instrukser vedrørende korrekt håndtering, ibrugtagning, vedligeholdelse, start og stop. Gør dig fortrolig med alle betjeningerne for at sikre korrekt brug.
3. Når maskinen ikke er i brug, skal batteriet altid slukkes (de to dioder skal være slukket).
4. Kontrollér, at bladet ikke er i kontakt med nogen genstande, før redskabet startes.
5. Brug aldrig redskabet hvis det er beskadiget, ukorrekt justeret eller ikke fuldstændigt monteret.
6. Sikkerhedsanordningerne må aldrig fjernes eller spærres. Reparer sikkerhedsanordningen i tilfælde af funktionsfejl.
7. Frakobl aldrig redskabets forsyningsledning, før du har kontrolleret, at den røde og grønne diode i hhv. venstre og højre side af batteriskærmen er slukket.
8. Beskæresaksen må aldrig flyttesbæres ved at trække på ledningen
9. Afmonter ikke beskæresaksen.
10. Undgå at skære træer med for tykt snit eller andre materialer end træ.

Batteri slukket (to dioder slukkede)

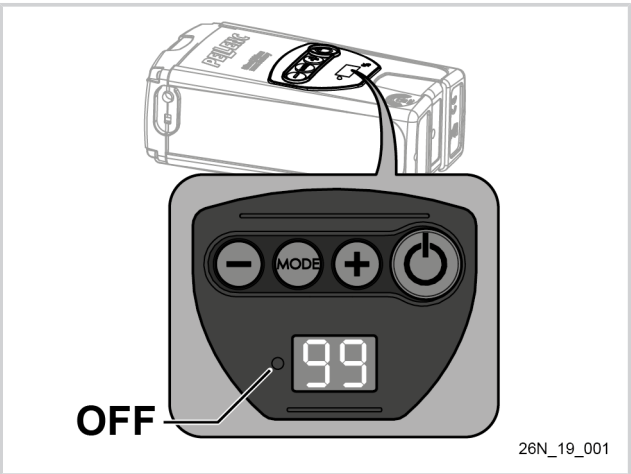

Batteri tændt (rød og grøn diode tændte)

2.3. SIKKERHEDSFORSKRIFTER FOR BRUG AF BATTERIET

1. Hvis batteriblokken ikke anvendes, skal den opbevares på afstand fra andre metalgenstande, som clips, mønter, nøgler, søm, skruer eller andre små metalgenstande, der risikerer at tilslutte de to klemmer på apparatet. En kortslutning mellem batteriets klemmer kan forårsage skoldninger eller brand.
2. Batteriet skal opbevares utilgængeligt for børn og på et brandfast underlag.
3. Afkølingen må ikke forhindres.
4. Batteriet må ikke anvendes eller opbevares i nærheden af en varmekilde (> 60° C).
5. Batteriet må ikke udsættes for direkte solstråler.
6. Batteriet må ikke udsættes for mikrobølger eller for højtryk.
7. Batteriet må ikke sættes ned i vandet.
8. Batteriets opladning bør foretages på et tørt sted med god ventilation, hvor temperaturen er mellem 10 °C og højst 25 °C, og hvor det er beskyttet mod fugt.
9. Hvis batteriet ikke bruges i ti dage, aflades det automatisk, indtil det når opladningsniveauet for oplagring, hvorefter det går på standby. Der sker en opvarmning i denne fase.
10. Batteriet mister en del af kraften i løbet af tiden. Når batteriets oprindelige driftstid er halveret, skal batteriet udskiftes.
11. Batteriet kan miste fra 1 til 4 % af kapaciteten, hvis det udsættes for temperaturer på 55 °C eller højere i en uge.
12. Opladningsstedet skal være udstyret med en fungerende ildslukker af klasse D (til metalbrand).
13. Overhold, ved forsendelse af komplet redskab eller af batteri, de gældende standarder.
    - Komplet værktøj med batteri·: produkt klassificeret UN3481 klasse 9.
    - Batteri ·alene: Produktklasse UN3480 klasse 9.
14. Brug af et batteri, der er forskelligt fra det, som firmaet Pellenc A/S leverer er farlig (risiko for alvorlige kvæstelser). I det ovenstående tilfælde, fralægger firmaet Pellenc A/S sig ethvert ansvar.
15. Batteriet skal beskyttes mod alle stød, og det skal placeres i position og fastgøres under transport.
16. I tilfælde at mistænkelig røg, stil batteriet uden for genopladningslokalet, eller væk fra transportkøretøjet, og så langt som muligt fra brændbare materialer.
17. Opbevar aldrig et batteri med en kapacitet, der er lavere end 50 %. Genoplad det før opbevaring, hvis værdien er lavere end 50 %.
18. Under uhensigtsmæssige forhold kan en væske sive ud af batterierne; undgå kontakt. I tilfælde af utilsigtet kontakt, skyl med vand. I tilfælde af kontakt med øjnene, søg lægehjælp. Væsken der siver ud fra batteriet kan medføre irritationer eller forbrændinger.
19. De elektriske redskaber fra Pellenc bør udelukkende anvendes med batteriblokker, der er specificeret til denne brug. Brug af forskellige batteriblokker kan medføre fare for kvæstelser og brand.
20. Oplad udelukkende med opladeren angivet af fabrikanten. En oplader, der passer med en vis type batteriblok kan medføre brandfare hvis den anvendes med en anden batteriblok.
21. Batteriet må ikke anvendes til et forskelligt redskab i forhold til det, som er specificeret (udelukkende til brug med Pellenc redskaber).
22. Aflever batteriet efter endt levetid til den autoriserede forhandler, hvor redskabet er købt, så det bortskaffes i overensstemmelse med gældende regler for affald.
23. Skrøbeligt hus, der indeholder et elektronisk kort og litium.

2.4. SIKKERHEDSFORSKRIFTER FOR BRUG AF "PELLENC"-OPLADER

1. Under drift, kan opladerens temperatur nå op til 60°C. Alle brændbare stoffer skal opbevares på mindst 1,5 meters afstand fra opladeren og fra batteriet.
2. Opladeren skal opbevares utilgængeligt for børn og på et brandfast underlag.
3. Afkølingen må ikke forhindres.
4. Opladeren, der er leveret med batteriet, er udelukkende ment til opladning af selve batteriet. Genoplad ikke engangsbrug batterier.
5. Opladningsstedet skal være udstyret med en fungerende ildslukker af klasse D (til metalbrand).
6. Hvis udgangskablet er klippet eller beskadiget, skal hele opladeren bringes tilbage til den autoriserede forhandler, hvor udstyret blev købt.
7. Oplad udelukkende med "PELLENC"-opladeren angivet af fabrikanten. En oplader, der passer med en vis type batteriblok kan medføre brandfare hvis den anvendes med en anden batteriblok.
8. Denne oplader er ment til opladning af litium batteriet for Pellenc værktøjer.
9. Den må ikke anvendes til andre brug.
10. Det tilrådes, at holde øje med børn, og forbyde dem, at lege med opladeren.
11. Kontroller, at kablet ikke er bøjet, samt at det ikke berører varme overflader eller skarpe kanter.
12. Sørg for tilstrækkelig ventilation under opladningen.
13. Opladeren må aldrig tildækkes. Denne oplader må ikke bruges udendørs.
14. Pas på, ikke at udsætte forsyningsstikket for vand.
15. Et beskadiget batteri må aldrig oplades
16. Forsyning til netværket skal stemme overens med de nationale elektriske bestemmelser (EN60204-1).
17. Kontroller batteriets kabelføringer hver gang før brug. Opladeren må ikke bruges hvis kabelføringerne er beskadiget.
18. Under batteriets opladning, stil selve opladeren på et brandfast underlag, på en afstand af mindst 1,5 m fra andre brændbare genstande.

2.5. SIKKERHEDSSIGNALER

Må ikke udsættes for regnvejr.

Læs brugervejledningen.

Materialet skal bruges ved en temperatur, der er indbefattet mellem –5° og + 35°C.

Batteri med Litium-ion teknologi.

Aflever batteriet efter endt levetid til den autoriserede forhandler, hvor redskabet er købt, så det bortskaffes i overensstemmelse med gældende regler for affald.

Batteriet er i overensstemmelse med CE-normerne.

BATTERY Li-Ion
REFERENCE 112315
ULIB 150

43.2V x 3.45Ah = 150Wh
IEC/EN 61960
43.2V ⎓ 3.30Ah
12INR19/66

A utiliser uniquement avec le chargeur batterie PELLENC modèle
Usar sólo con el cargador de batería PELLENC del modelo
For use only with PELLENC's battery charger model
Nur zur Verwendung mit dem Ladegerät Modell PELLENC
Só usar com o carregador de bateria PELLENC
Per l'utilizzo solo con il caricabatteria modello PELLENC
- CB5004HV
- CB5010HV

BATTERY Li-Ion
REFERENCE 126501
ULIB 150P

43.2V x 3.00Ah = 130Wh
IEC/EN 61960
43.2V ⎓ 2.95Ah
12INR19/66

A utiliser uniquement avec le chargeur batterie PELLENC modèle
Usar sólo con el cargador de batería PELLENC del modelo
For use only with PELLENC's battery charger model
Nur zur Verwendung mit dem Ladegerät Modell PELLENC
Só usar com o carregador de bateria PELLENC
Per l'utilizzo solo con il caricabatteria modello PELLENC
- CB5004HV
- CB5010HV

2.6. PERSONLIGE VÆRNEMIDLER.

	Udstyr	Brug af
1	Sikkerhedshjelm	--
2	Beskyttelsesvisir	Anbefalet
3	Robuste handsker	Anbefalet
4	Sikkerhedssko	Påbudt
5	Høreværn	--
6	beskyttelsesbriller	påbudt
7	Beskyttelsesjakke eller manchet-ter	Anbefalet
8	Arbejdsbukser	Anbefalet

3. BESKRIVELSE OG TEKNISKE SPECIFIKATIONER

3.1. BESKRIVELSE AF BESKÆRESAKSESÆT + BATTERI + OPLADER

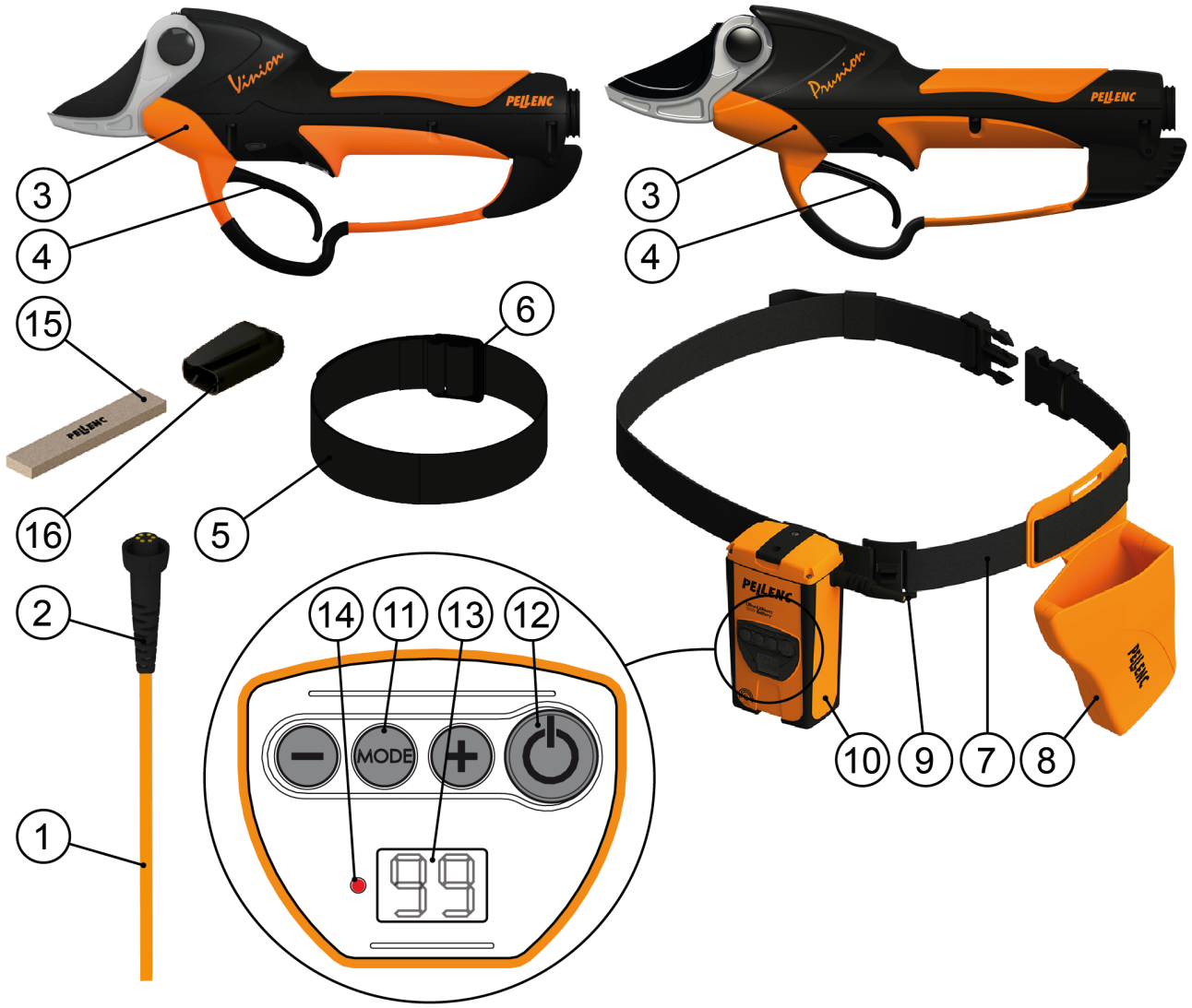

26N_19_003

1. Beskæresaks kabel
2. Beskæresaksens stikforbindelse
3. Beskæresaks
4. Aftrækker
5. Elastikarmbånd
6. Armbåndsclips
7. Justerbart bælte
8. Hylster
9. Bælteclips
10. Batteri 150
11. Knap til tilstandsskift
12. ON/OFF-knap
13. Display til visning af batteriet kapacitet
14. ON/OFF-diode
15. Slibesten
16. Holder til slibesten

3.2. BESKRIVELSE AF SKÆREHOVED

1. Aftrækker
2. Bladakse
3. Blad
4. Krog
5. Riflet justeringsskive
6. Blokeringsblad
7. Skrue CHC M6
8. Bremseskive
9. Låsehjul
10. Beskyttelsesskærm
11. Stift med hoved

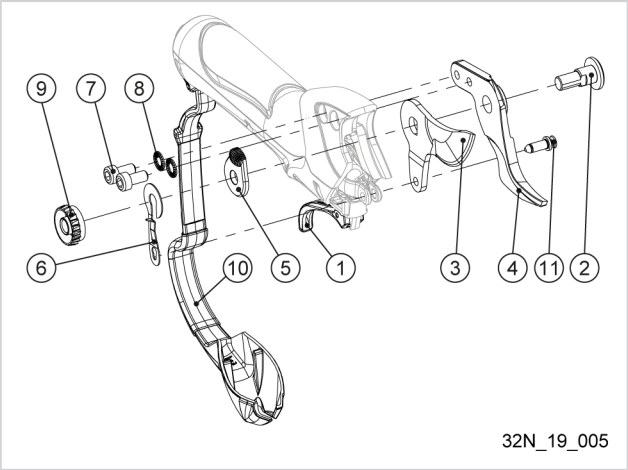

1. Aftrækker
2. Optisk sensor
3. Redskabsdiode

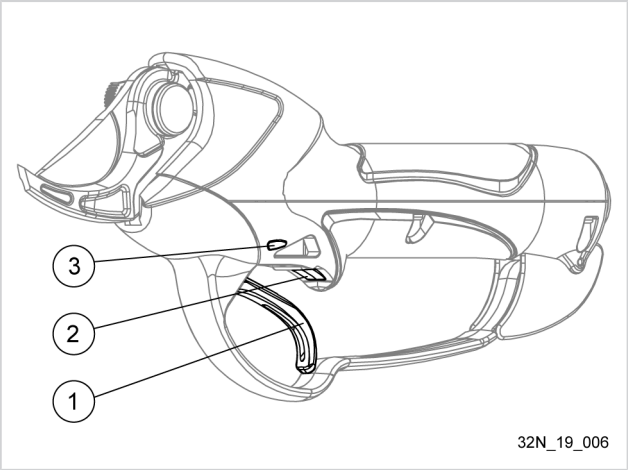

3.3. TEKNISKE SPECIFIKATIONER FOR BESKÆRESAKSEN

3.3.1. VINION

Skærekapacitet	indtil 35 mm, afhængigt af træets type
Beskæresaksens strømforsyningsspænding	43,2 V
Middeleffekt	180 W
Levetid	Afhængig af anvendelse og batteritype
Beskæresaksens vægt	680 g

Vibrationernes samlede værdier (triaksial vektorsum) bestemmes i henhold til EN 62841-1 (usikkerhed på K = 1,5 m/s²)	a_h < 2,5 m/s²

Støjværdier målt ifølge EN 62841-1	
Målt lydeffektniveau (usikkerhed på K=3·dB)	L_{WA}=80 dB MAKS
Maksimalt lydtrykniveau ved den målte arbejdsstation (usikkerhed på K=3·dB)	L_{pA}=70 dB MAKS

3.3.2. PRUNION

Skærekapacitet	indtil 45 mm, afhængigt af træets type
Beskæresaksens strømforsyningsspænding	43,2 V
Middeleffekt	250 W
Levetid	Afhængig af anvendelse og batteritype
Beskæresaksens vægt	860 g

Vibrationernes samlede værdier (triaksial vektorsum) bestemmes i henhold til EN 62841-1 (usikkerhed på K = 1,5 m/s²)	a_h = 0,92 m/s²

Støjværdier målt ifølge EN 62841-1	
Målt lydeffektniveau (usikkerhed på K=3·dB)	L_{WA}=81,1 dB
Maksimalt lydtrykniveau ved den målte arbejdsstation (usikkerhed på K=3·dB)	L_{pA} = 70,1 dB

3.4. TEKNISKE SPECIFIKATIONER – BATTERIER

Benævnelse	Ulib 150
Nominel forsyningsspænding	43,2 V
Batteritype	12 elementer samlet i 1 pakke
Batterikapacitet	3,45 Ah
Batteristyrke	864 W
Batterieffekt	150 Wh
Levetid	Afhængigt af redskabet
Batteriets samlede vægt	845 gram (uden kabel)

Benævnelse	Ulib 150P
Nominel forsyningsspænding	43,2 V
Batteritype	12 elementer samlet i 1 pakke
Batterikapacitet	3 Ah
Batteristyrke	1728 W
Batterieffekt	130 Wh
Levetid	Afhængigt af redskabet
Batteriets samlede vægt	845 gram (uden kabel)

3.5. OPLADNINGSTID FOR BATTERIERNE 150 OG 150P I FORHOLD TIL DEN ANVENDTE OPLADER

Batteri	**150**		**150P**	
% opladet	**70%**	**100%**	**70%**	**100%**
Oplader CB5004 (0,4A)	6h	9h30	5h15	8h30

Batteri	150		150P	
% opladet	70%	100%	70%	100%
Oplader CB5010 (1A)	2h30	4h30	2 timer	4 timer

Vigtigt

Adapteren med referencenr. 132371 sikrer, at opladeren CB5010 er kompatibel med batterierne 150 og 150P.

4. IDRIFTSÆTTELSE AF

1. Tag beskæresaksen, batteriet og bæltet ud af emballagen.
2. Kontrollér, at batteriet er slukket

Før batteriet bruges for første gang, udføres en komplet opladning (99% fast). (Se ???)

Bemærk

I betragtning af præcisionsbearbejdning af beskæresaksens komponenter for at opnå optimal ydelse er en indkøringstid på 2 til 3 dage nyttig, og du vil sætte pris på reduktionen i forbrug og støj.

4.1. MONTERING AF BESKÆRESAKSHYLSTRET PÅ BÆLTET

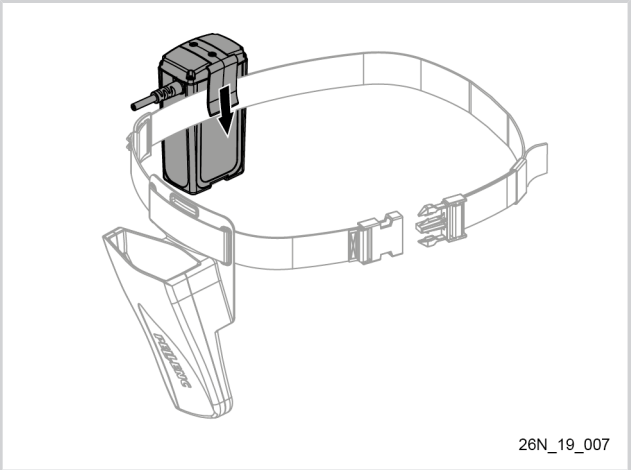
26N_19_007

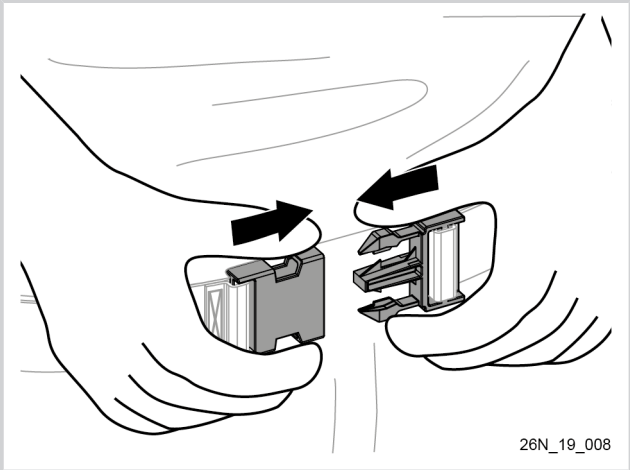
26N_19_008

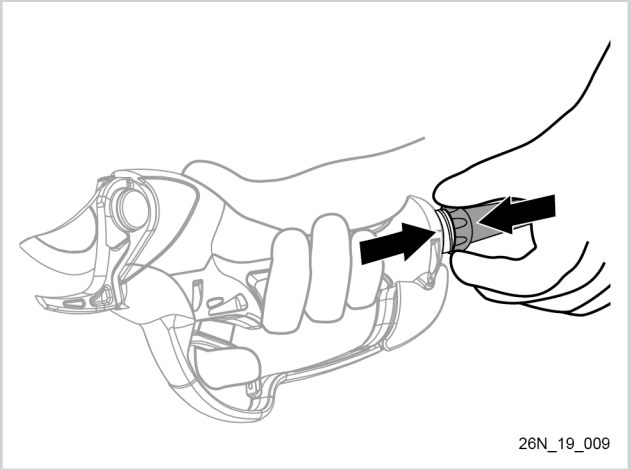
26N_19_009

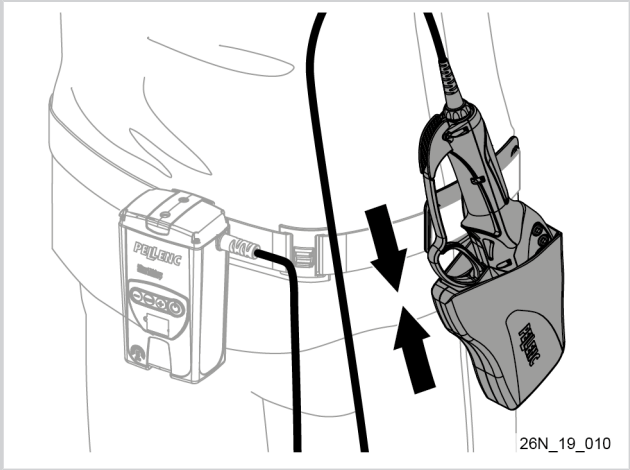
26N_19_010

4.2. MONTERING AF BESKÆRESAKSHYLSTRET PÅ LÅRET

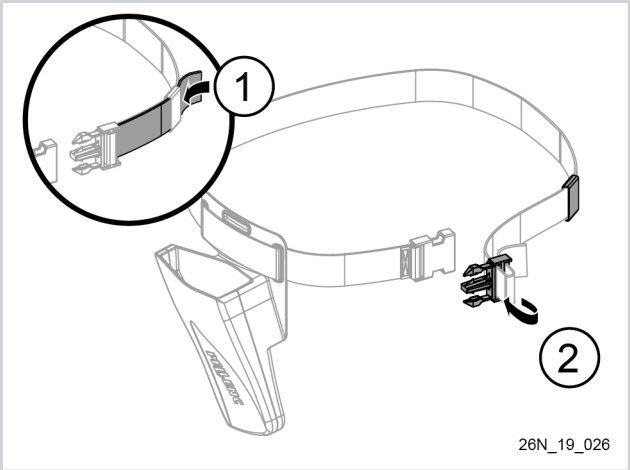

26N_19_026

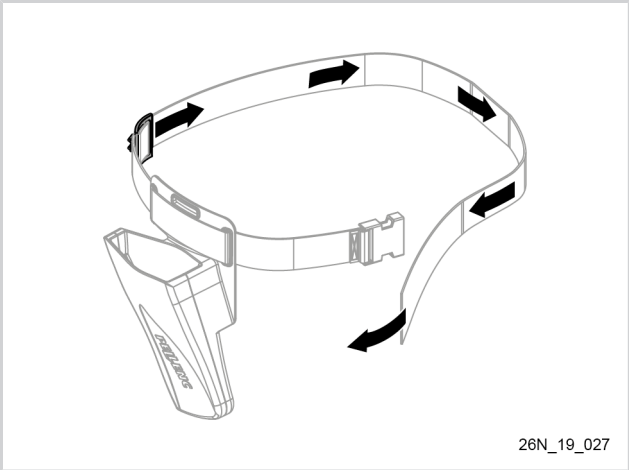
26N_19_027

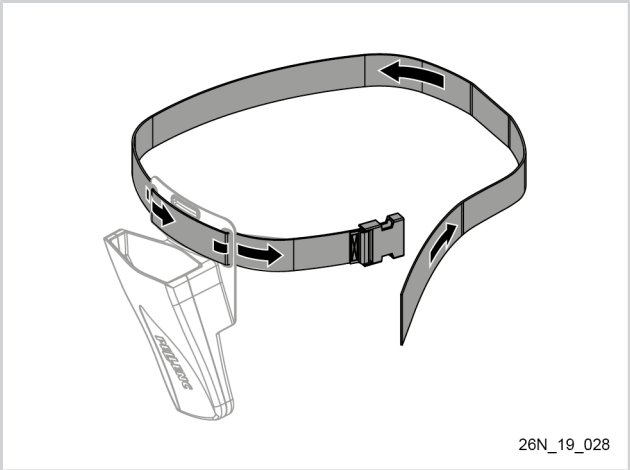
26N_19_028

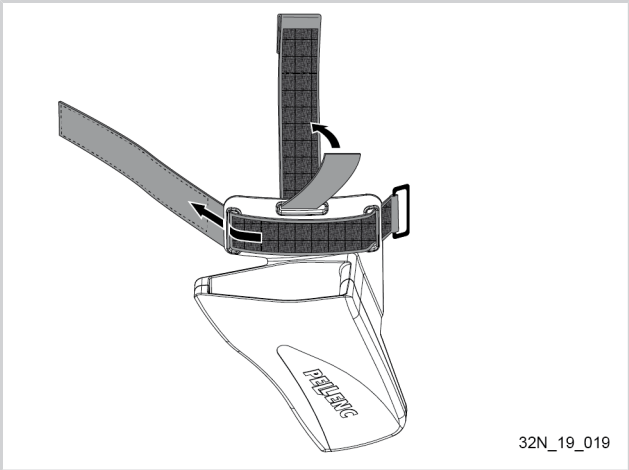
32N_19_019

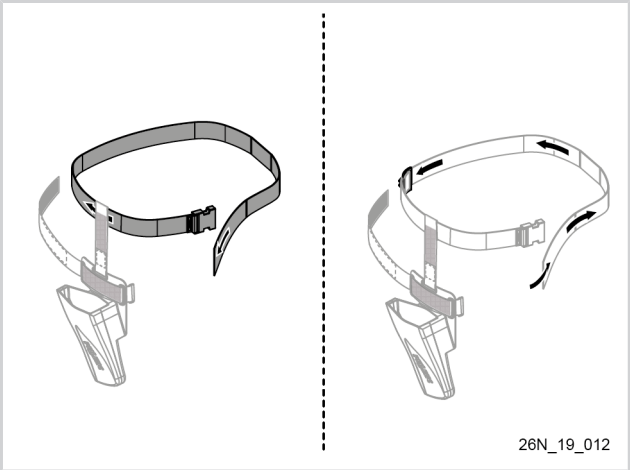
26N_19_012

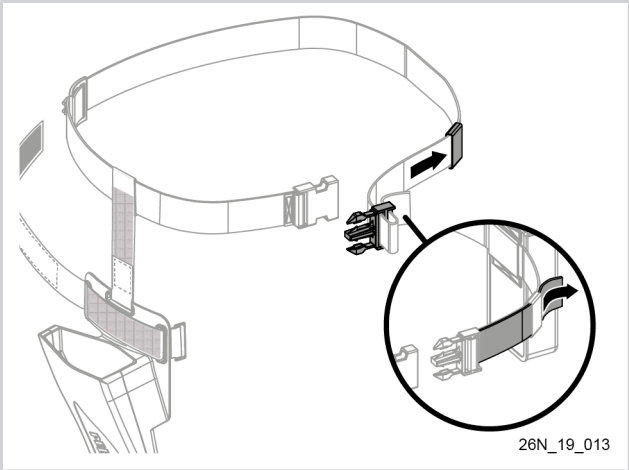
26N_19_013

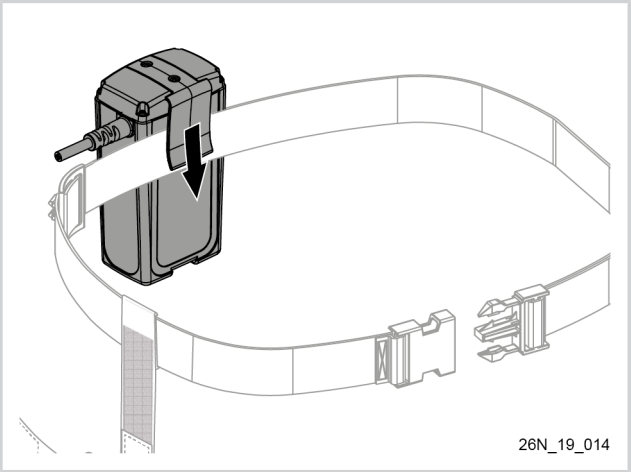
26N_19_014

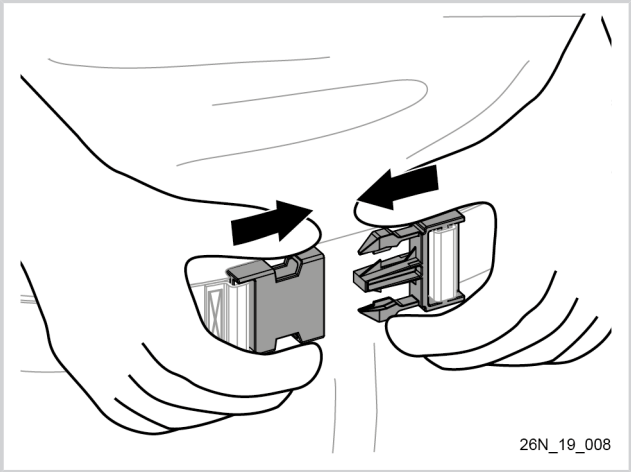
26N_19_008

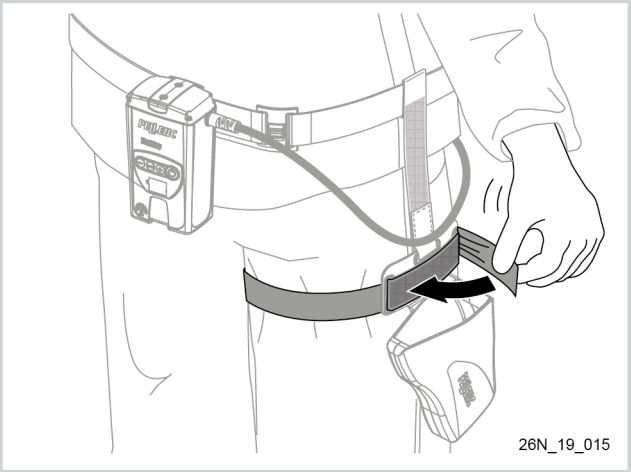
26N_19_015

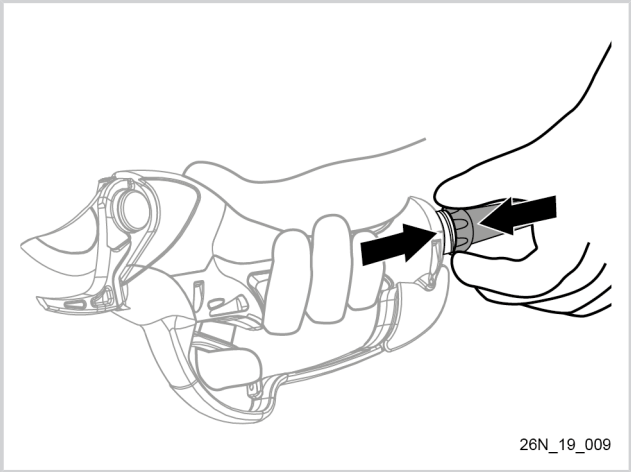
26N_19_009

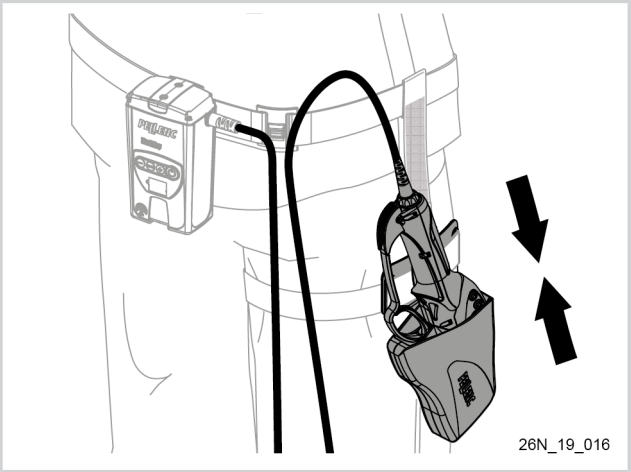
26N_19_016

4.3. MONTERING AF KABLET OG ARMBÅNDET

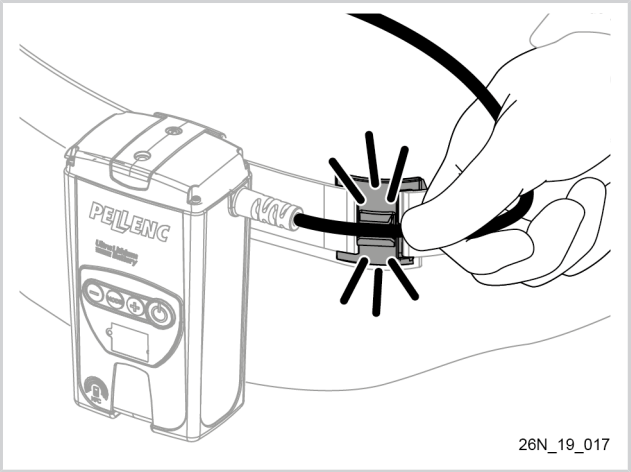

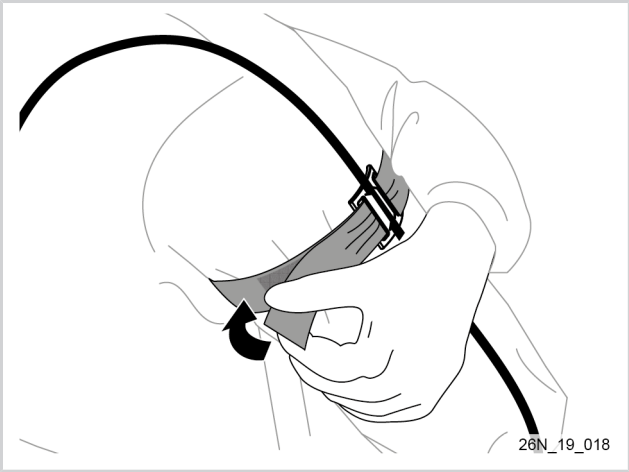

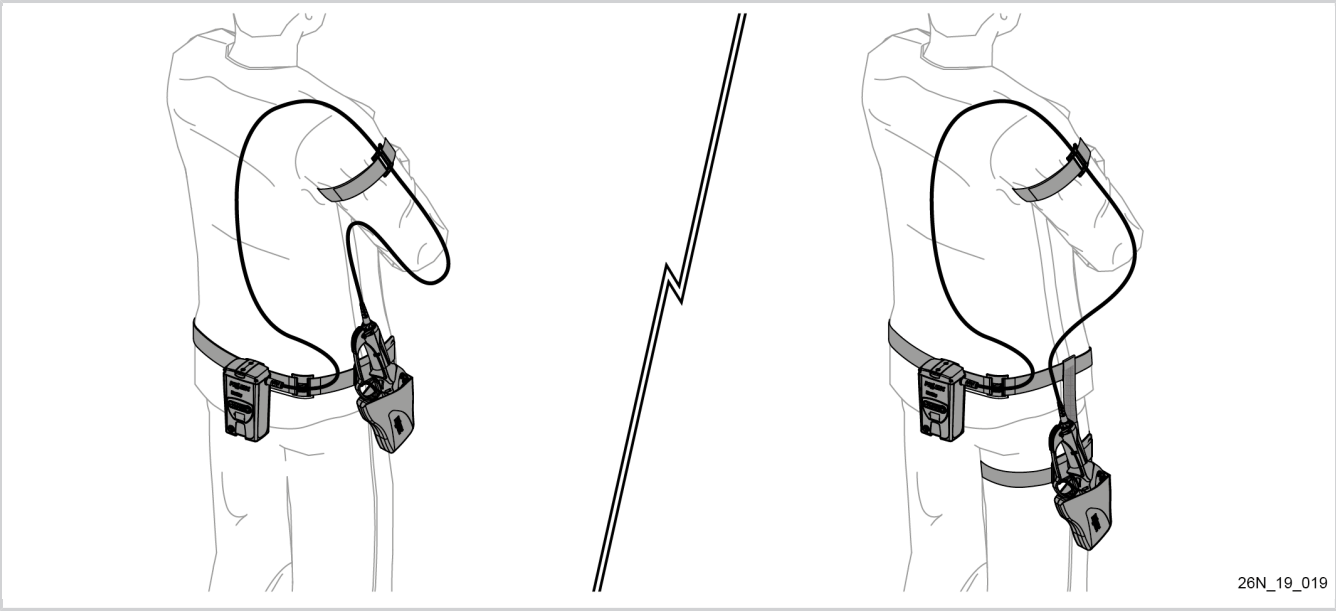

5. ANVENDELSE

5.1. BRUGSRÅD

- Tag alle nødvendige forholdsregler for, at beskæresaksens forsyningskabel ikke kommer til at sidde fast i grenene. Af denne grund skal kablet fastgøres til armen ved brug af det medleverede armbånd. (se side 15 eller 17)
- Brugs- og levetiden af beskæresaksen afhænger hovedsagligt at en korrekt slibning og fastspændingsjustering af bladet.
- Første gang bladet bruges, er det yderst vigtigt at fjerne urenheder fra bladet og foretage den første slibning heraf efter de første 15 minutters brug.
- Det tilrådes ikke at udkoble beskæresaksen fra « Batteri » blokken efter den daglige brug, men i stedet for at rulle den rundt om « batteri » blokken, og at stille begge dele tilbage i kufferten.

Der findes en række forskellige brugstilstande. Du kan dermed finde den, der bedst passer til dine arbejdsvaner, og samtidig spare på batteriets kapacitet. Batteriet leveres i den mest ydedygtige tilstand.

- Se displayet for tilstandene.
- Fra fabrikken er beskæresaksen indstillet til tilstanden "ydelse" (U1)

5.2. BRUGSTILSTANDE

præsentation af de tilgængelige funktionstyper

Tilstand U1: PERFORMANCE

- Hurtig og progressiv funktion med halvåbning.
- Beskæresaksens diode lyser grønt, når den er i brug.
- Beskæresaksens diode blinker grønt, når den befinder sig i dvaletilstanden.

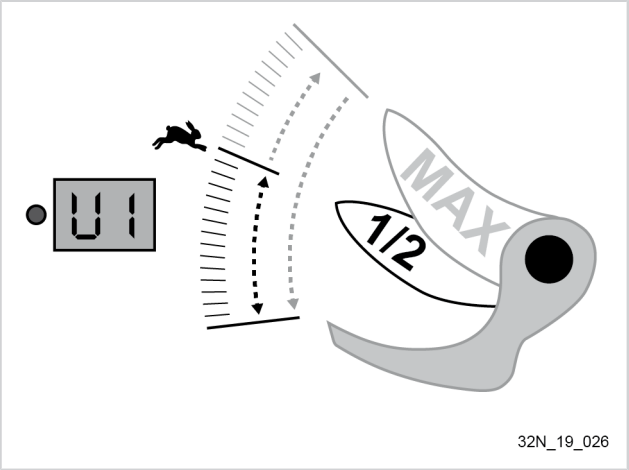

Tilstand U2: SPAREKOMFORT

- Fleksibel og progressiv funktion med halvåbning.
- Beskæresaksens diode blinker skiftevis grønt og rødt, når den er i brug.
- Beskæresaksens diode blinker hurtigere skiftevis grønt og rødt, når den befinder sig i dvaletilstanden.

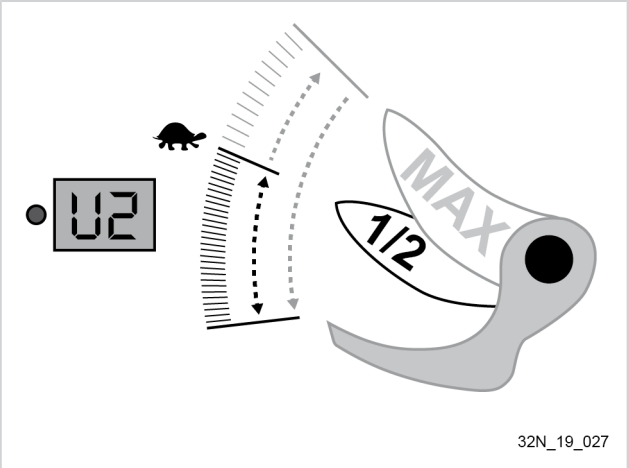

Tilstand U3: ALT ELLER INTET

- Hurtig funktion "alt eller intet" med halvåbning.
- Beskæresaksens diode lyser rødt, når den er i brug.
- Beskæresaksens diode blinker rødt, når den befinder sig i dvaletilstanden.

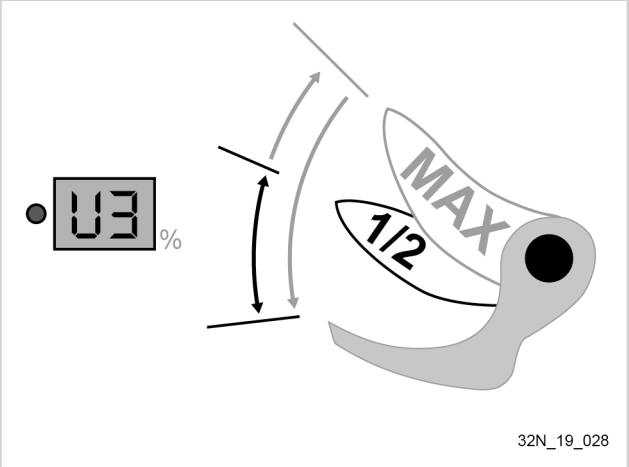

Tilstand U4: PROGRESSIV (fabriksindstilling)

- Hurtig og progressiv funktion uden halvåbning.
- Beskæresaksens diode lyser orange, når den er i brug.
- Beskæresaksens diode blinker orange, når den befinder sig i dvaletilstanden.

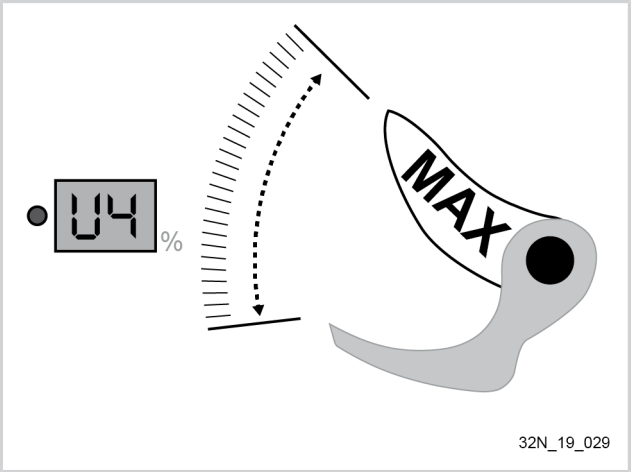

Bemærk

Når du trækker i aftrækkeren, åbnes til stor åbning uanset den valgte funktion.

5.3. OPTISK AFTRÆKKER

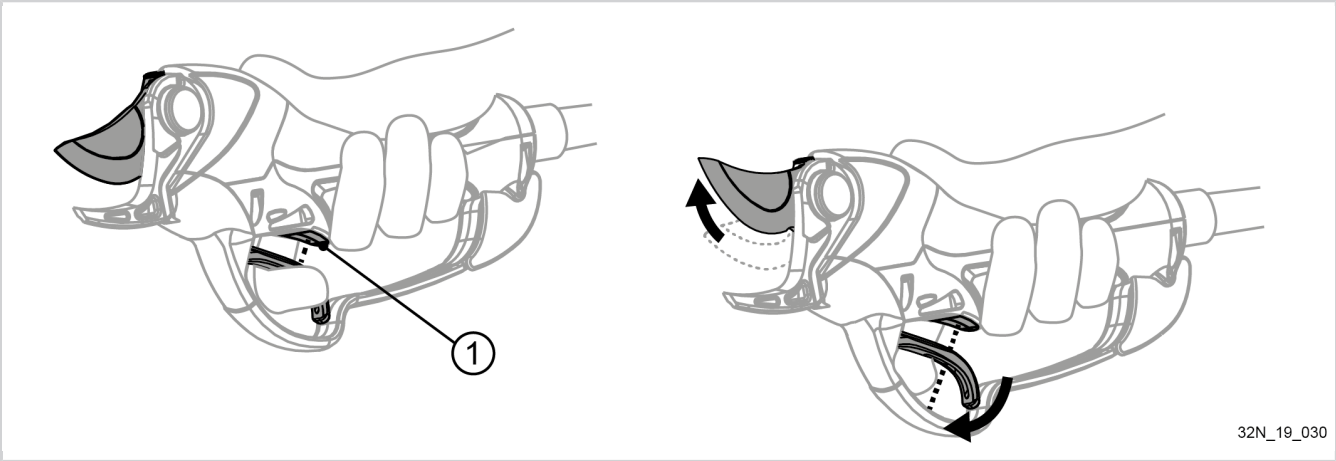

Bladet forbliver halvåbent, når det optiske system (1) registrerer din finger på aftrækkeren. Så snart din finger slipper aftrækkeren, får det optiske system bladet til at åbne helt.

Herved sikres en energibesparende beskæring af mindre træer. Efter nogle minutters brug vil dette optiske system være uundværligt for dig under det daglige arbejde.

Bemærk

Alt efter de handsker, der benyttes, kan de påvirke den optiske aftrækkers funktion. Vi fraråder brug af sorte handsker.

Vigtigt

Hvis den optiske aftrækker ikke længere fungerer korrekt, skal du kontrollere, at der ikke sidder noget i aftrækkersprækken, eller rense det optiske sensorvindue med husholdningssprit.

5.4. TILSTANDSSKIFT

5.4.1. TILSTANDENE U1 / U2 / U3 / U4

1. Tænd for batteriet, mens redskabet er tilsluttet til strømkilden,
2. Tryk på knappen "tilstand",
3. Vælg tilstandene U1, U2, U3 eller U4 ved at trykke på + eller -,
4. Tryk på knappen "mode" for OK.

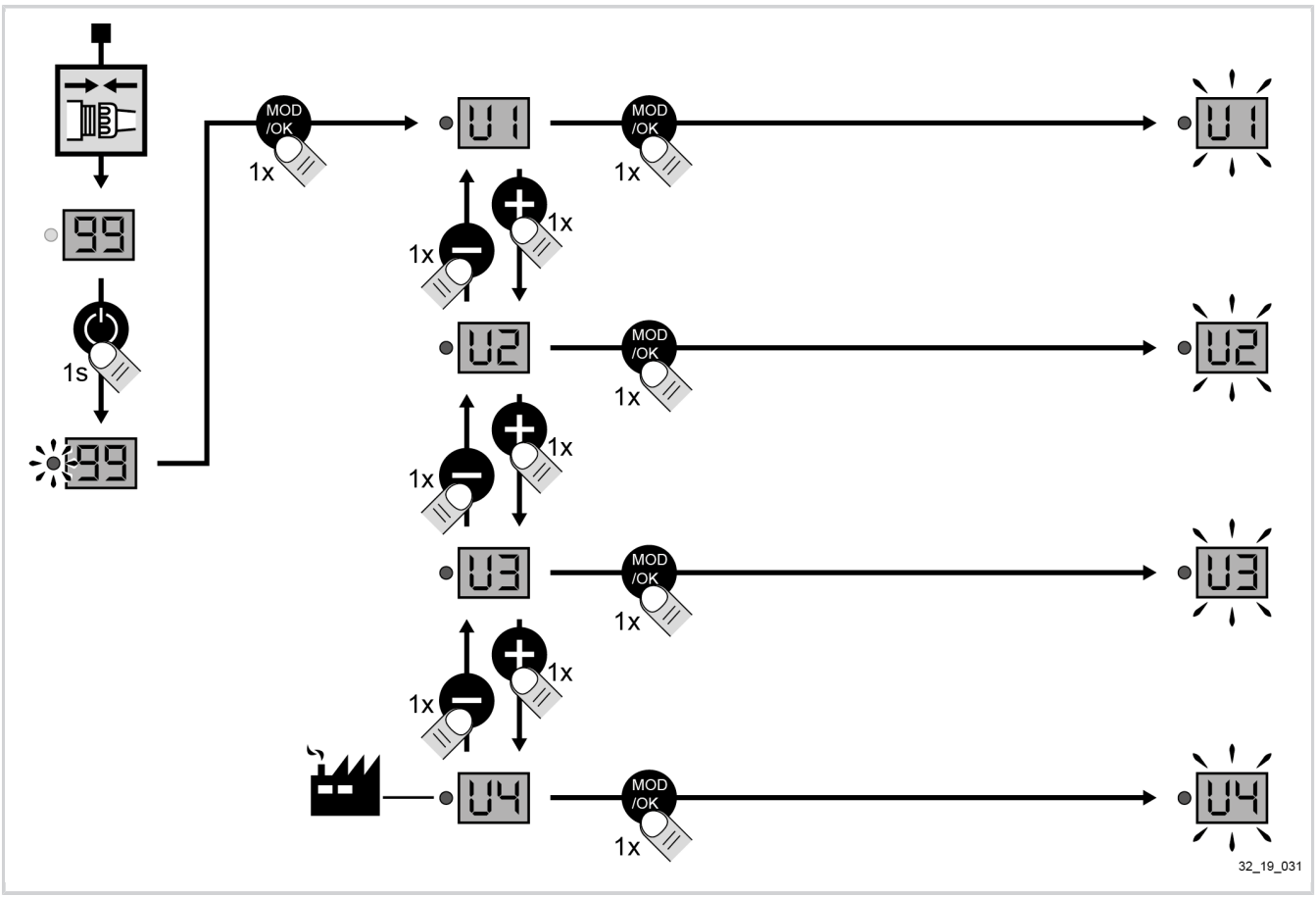

5.4.2. JUSTERINGSTILSTANDE "FUNKTIONEL"

Tilstand F5: justering af bladets krydsning

1. Tænd for batteriet, mens redskabet er tilsluttet til strømkilden,
2. Tryk på knappen "mode",
3. Vælg funktionen **F5** ved at trykke på + eller -,
4. Tryk på knappen "mode",
5. Tryk på + eller - for at justere bladets krydsning,
6. Tryk på knappen "tilstand".

Justeringsinterval:

- maksimal værdi = 9
- minimal værdi = 1
- Værdi fra fabrikken = 5

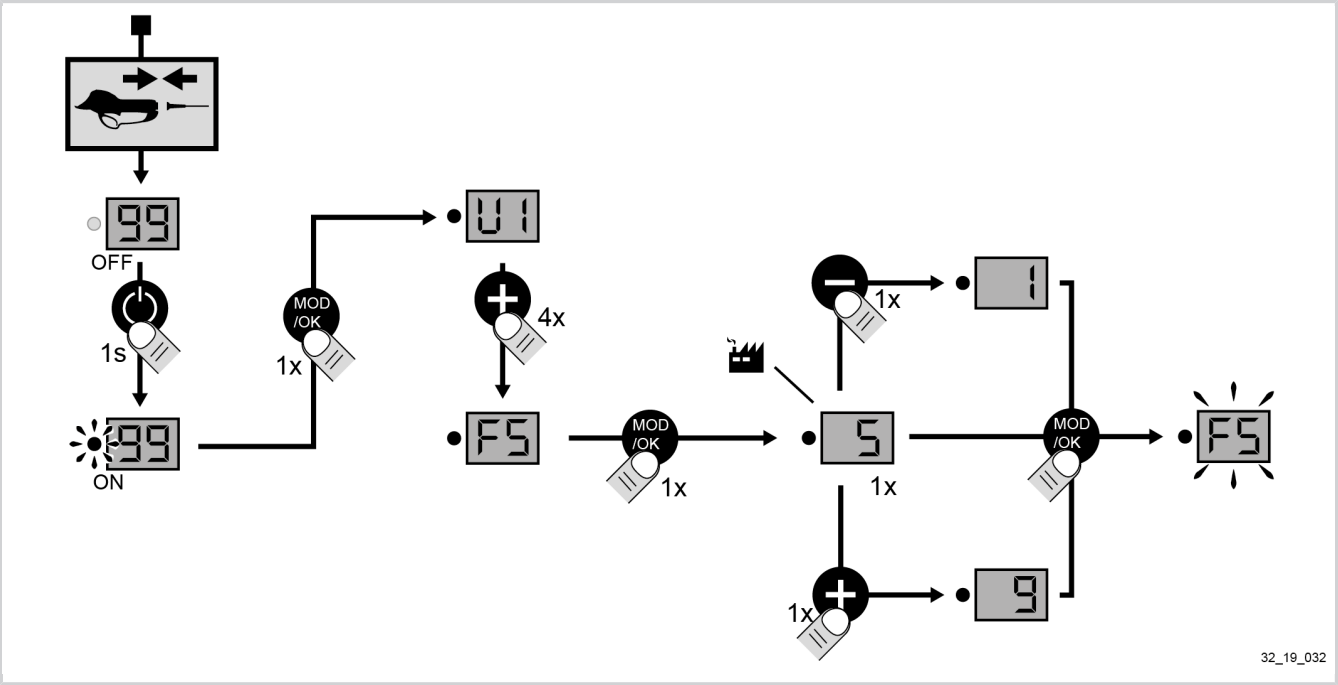

Tilstand f6: justering af halvåbning

1. Tænd for batteriet, mens redskabet er tilsluttet til strømkilden,
2. Tryk på knappen "mode",
3. Vælg funktionen **F6** ved at trykke på + eller -,
4. Tryk på knappen "tilstand" for at bekræfte,
5. Tryk på + eller - for at justere bladets halvåbning,
6. Tryk på knappen "tilstand" for at bekræfte.

Justeringsinterval:

- maksimal værdi = 9
- minimal værdi = 1
- Værdi fra fabrikken = 4

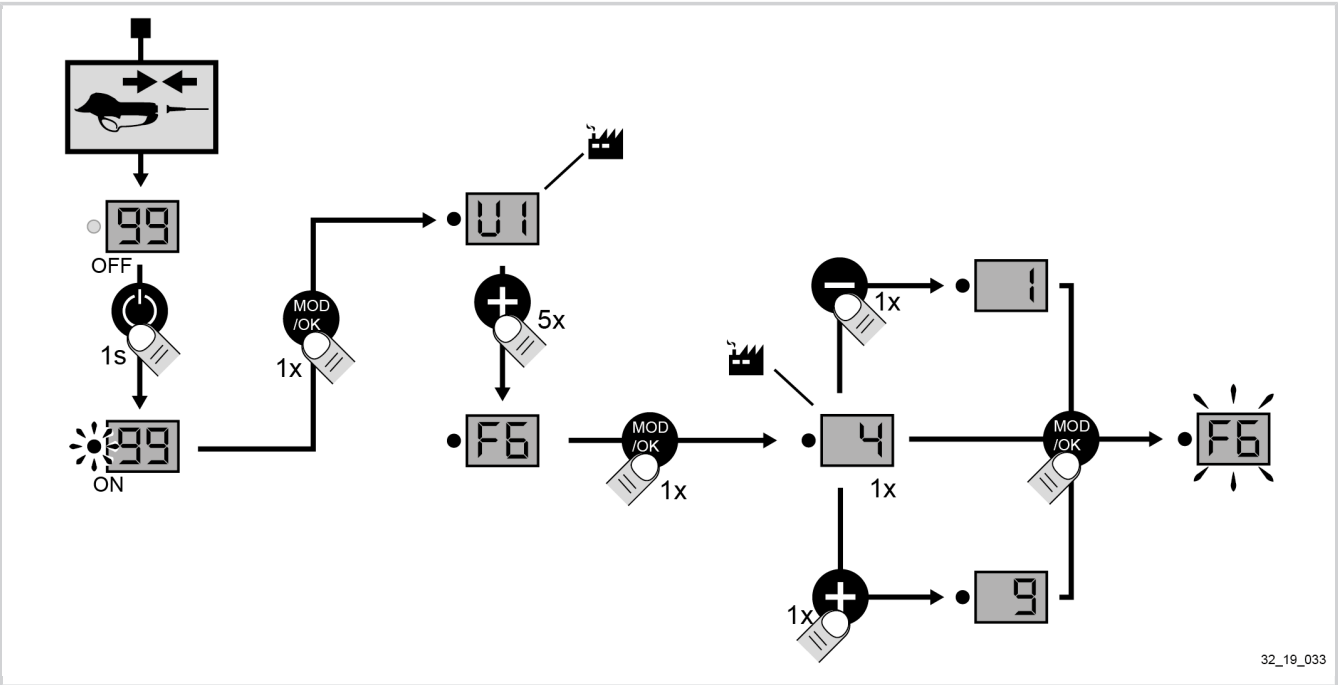

5.4.3. INDSTILLINGSTILSTANDE

Du kan indstille niveauet for redskabsjusteringen for en større brugervenlighed.

- L1: Tilstand ”Visualisering”: Værktøjet kan kun bruges i den forudindstillede konfiguration.
- L2: Tilstand ”Normal”: Brugeren får adgang til de 4 typer drift U1 til U4, men uden mulige justeringer.
- L3: Tilstand ”Ekspert”: Brugeren får adgang til de fire typer drift U1 til U4 og til de to justeringer (bladets krydsning = F5 og halvåben = F6).

Følg nedenstående fremgangsmåde for at ændre i redskabets indstillingstilstande:

1. Frakobl beskæresaksen, og tænd batteriet,
2. Udfør justeringen (se diagrammet nedenfor),

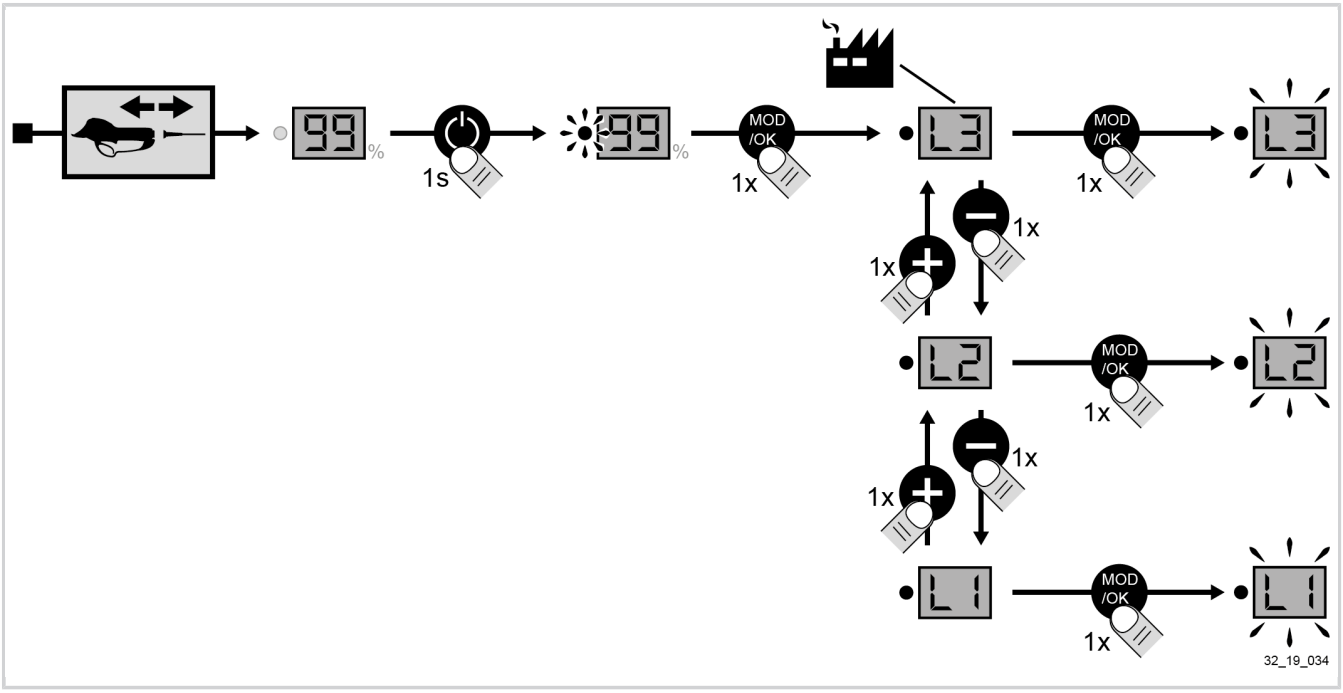

3. Sluk batteriet, og tilslut redskabet igen, så snart den brugstilstand, der er valgt for brugeren, er blevet indstillet,
4. Gentag ovenstående fremgangsmåde, hvis du har brug for at ændre tilstanden igen.

5.5. BATTERIET

Batteriet er udstyret med et display, der angiver den tilbageblivende kapacitet. Denne udtrykkes med et procenttal.

- Når målerens display viser 99, er batteriet fuldstændigt opladet.
- Hvis målerens display viser 55 efter en arbejdsdag, er det ikke nødvendigt at genoplade batteriet.
- Hvis målerens display viser 00 eller en næsten lignende værdi, er det nødvendigt omgående at genoplade.
- Måleren med display bruges på samme måde som bilens brændstofindikator.

Bemærk

Hvis batteriet ikke bruges i 10 dage, aflades det automatisk for at gå over til opbevaringstilstand, i denne fase sker der en opvarmning af batteriet.

5.5.1. IDRIFTSÆTTELSE

Vigtigt

Før batteriet bruges for første gang i den pågældende sæson, skal der udføres en komplet opladning (99% fast).

Redskabet stopper automatisk, når batteriet er afladet. Målerens display slukker, og summeren bipper. Kontakt derefter ???.

Tryk straks på start-/stopknapperne (6).

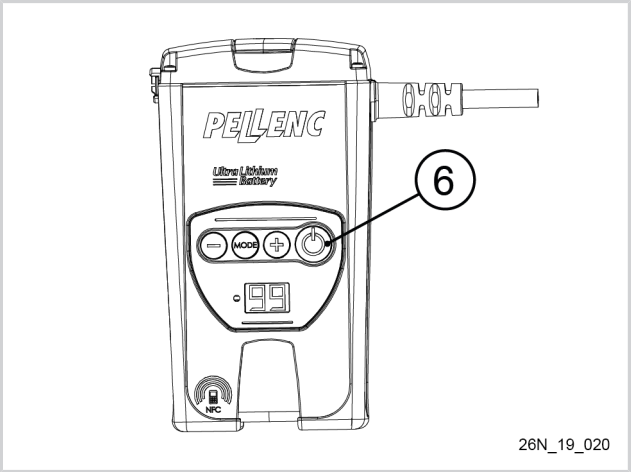

Vigtigt

Før batteriet bruges for første gang i den pågældende sæson, skal der udføres en komplet opladning (99% fast).

Installer opladeren og batteriet på et tørt sted med god udluftning, hvor temperaturen ligger mellem 10 °C og 25 °C, og som er beskyttet mod støv. Installer batteriet i vandret position, dvs. liggende.

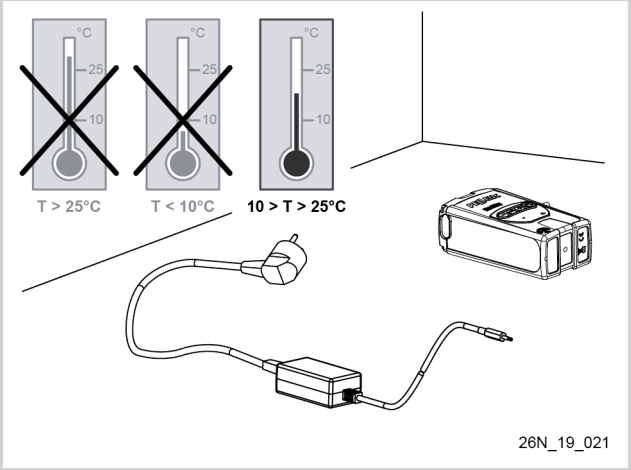

Pas på

Før opladeren tilsluttes ledningsnettet, skal det kontrolleres, at ledningsnettets specifikationer svarer til anvisningerne for opladeren (se Afsnit 3.4, “Tekniske specifikationer – batterier”).

Tilslut opladerens netstik (1) til ledningsnettet. Opladerens kontrollampe lyser grønt.

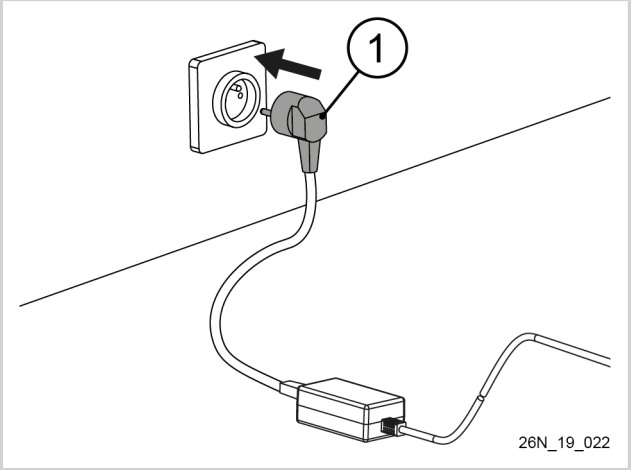

Tilslut ladekablet (2) til batteriets ladestik (3). Opladerens kontrollampe (4) lyser grønt, og batteriets kontrollampe (5) blinker orange.

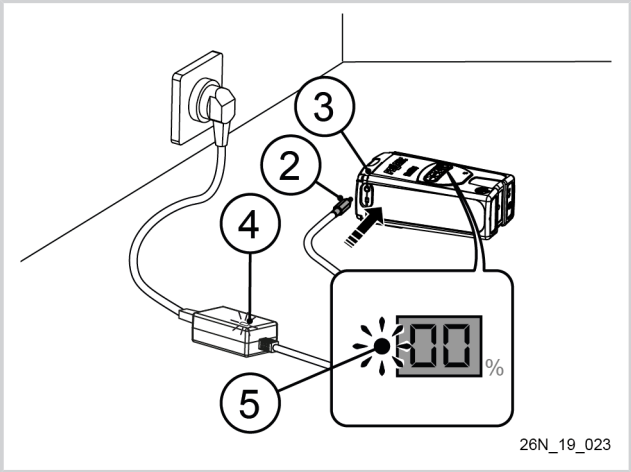

Når målerens display (6) blinker, er batteriet opladet. Opladningen er afsluttet, når den faste meddelelse 99 vises på måleren med display (6).

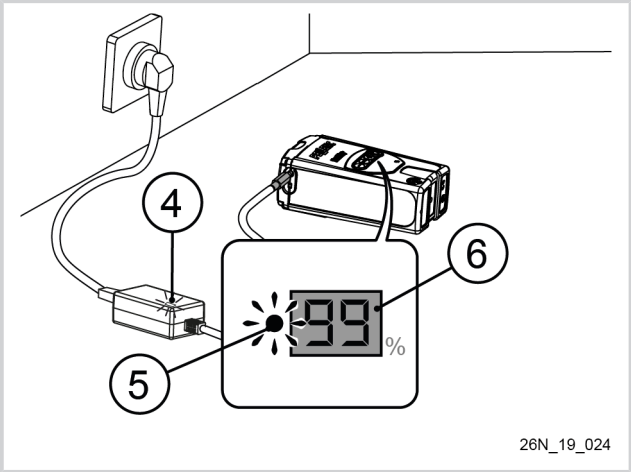

Når batteriet er fuldt opladet, afbrydes først batteriets ladekabel (1) og derefter opladerens netstik (2).

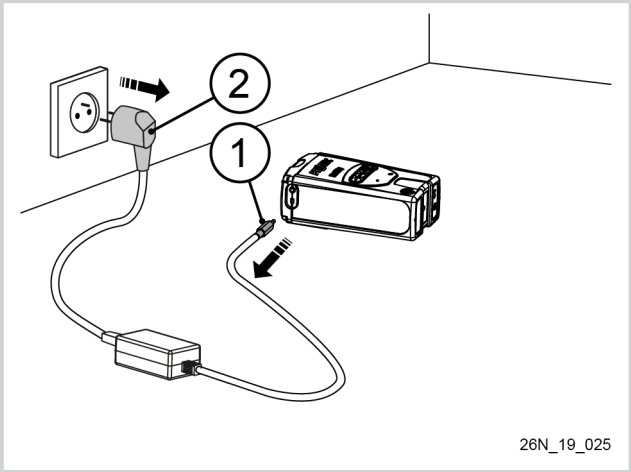

Bemærk

Efter langtidsopmagasinering (nyt batteri, vinterpause...) er det muligt, at måleindikatoren viser en værdi under 99 %, når opladeren frakobles. Det er helt normalt, og det er muligt, at det gentager sig i op til 5 opladningscyklusser mellem hver opladning ved normal brug.

6. VEDLIGEHOLDELSE

Hvis snittet ikke længere er skarpt og let, betyder det, at beskæresaksen bruger et højere strømforbrug end nødvendigt. Så tjek:

1. slibning,
2. bladets fastspænding:
3. beskæresaksens generelle tilstand.

6.1. SLIBNING

Denne operation er væsentlig for snittets kvalitet og for levetiden af blade, mekaniske dele og batteri. Den afhænger naturligvis af kvaliteten af det træ, der skæres (hårdhed og diameter), af snittets rytme samt af sliberedskabet (en speciel slibesten er medleveret).

Det er derfor nødvendigt i de første dage af brugen regelmæssigt at kontrollere tilstanden af bladets skærekant (en kontrol hvert kvarter gør det muligt at vurdere slibetilstanden)

For at bevare denne skarphed skal du gentage slibningen regelmæssigt og forsigtigt.

Vigtigt

Det er yderst vigtigt at fjerne urenheder (slibeaffald) fra bladet og foretage den første slibning heraf efter de første 15 minutters brug.

6.2. JUSTERING AF BLADETS FASTSPÆNDING

1. Bladakse
2. Blad
3. Krog
4. Riflet justeringsskive
5. Låsehjul
6. Spærrehage til blokeringsblad

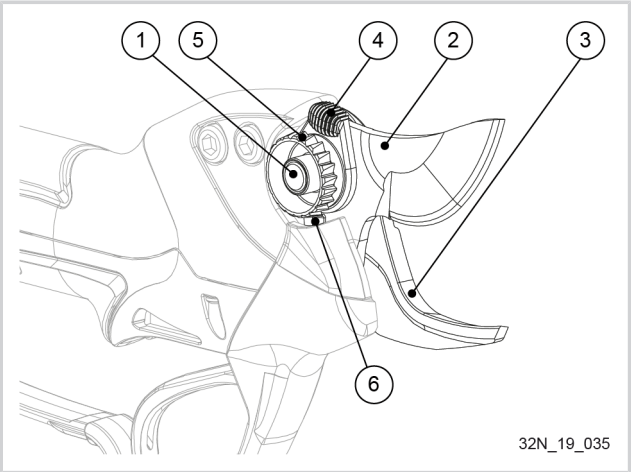

Punkter, der skal kontrolleres for at opnå en god stramning

- Der bør ikke være sidespil.
- Spillet, i snittets retning, skal være følsom for hånden.

For at opnå dette resultat:

1. Følg fremgangsmåden med åbent blad og slukket batteri. (Se figur 1, side 6)
2. Spænd hjulet (5), indtil den riflede justeringsskive (4) ikke drejer mere.
3. Løsn låsehjulet (5) en kvart omgang.
4. Kontrollér bladets fastspænding:
   - Den riflede skive (4) skal være i stand til at dreje med åbent blad.
   - Den riflede skive (4) skal ikke kunne dreje med lukket blad.
5. Juster fastspændingen endnu en gang ved hjælp af hjulet (5), hvis dette er nødvendigt.
   - Spænd hjulet (5) ved at dreje med uret.
   - Løsn hjulet (5) ved at trykke på spærrehagen (6) og dreje mod uret.
6. Hvis fastspændingen er alt for stram, kan det medføre funktionsfejl, et dårligt snit på bladets spids og en betydelig forringelse af batteriets ydelser.

6.3. UDSKIFTNING AF BLAD ELLER AKSER

Følg de nedenstående anvisninger i den nævnte rækkefølge:

1. Åbn bladet til stor åbning.
2. Sluk batteriet.
3. Tag kablet fra beskæresaksen ud af stikket.
4. Åbn skærmen som vist nedenfor.

Følg de nedenstående anvisninger i den nævnte rækkefølge:

1. Åbn bladet til stor åbning.
2. Sluk batteriet.
3. Tag kablet fra beskæresaksen ud af stikket.
4. Åbn skærmen som vist nedenfor.

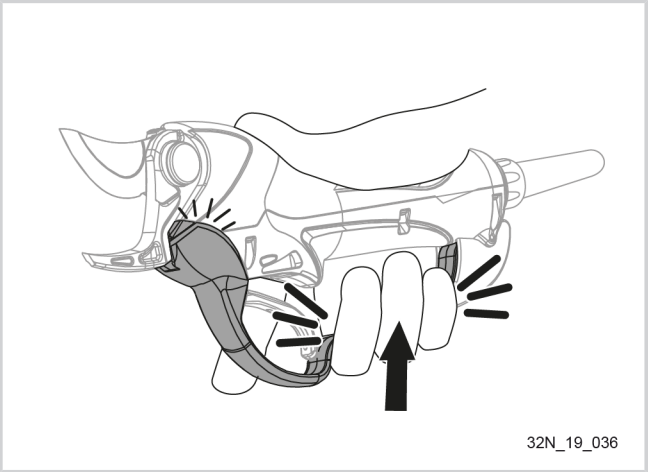

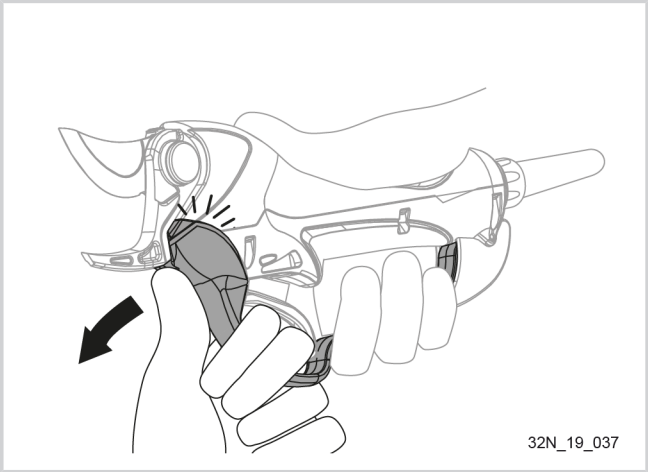

5. Skru hjulet ud og fjern det.

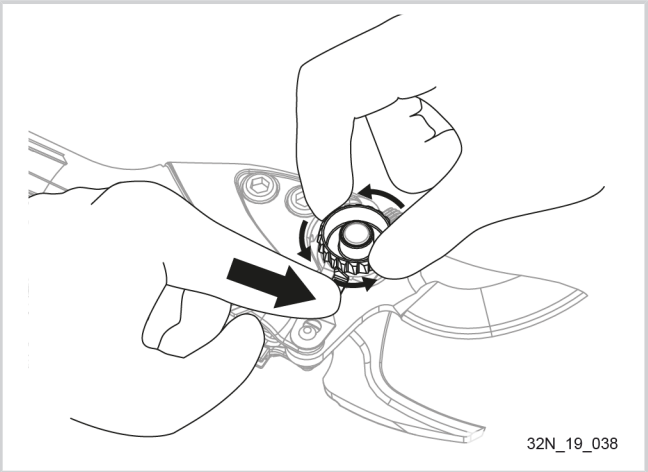

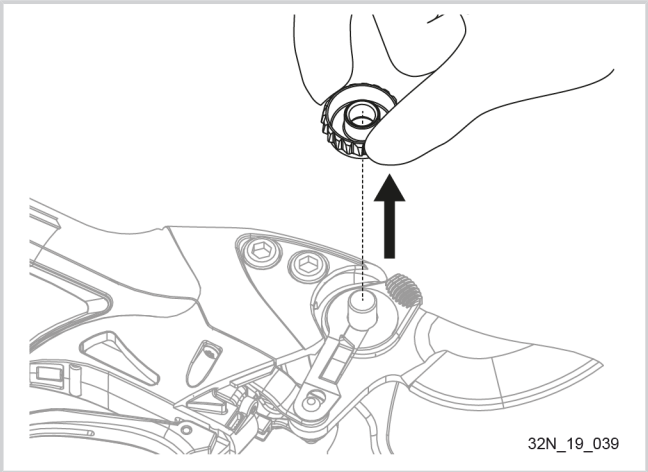

6. Fjern bladets akse

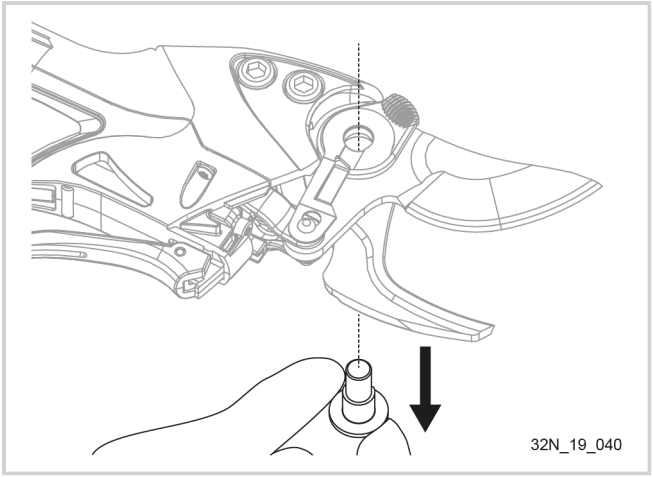

7. Fjern blokeringsbladet.

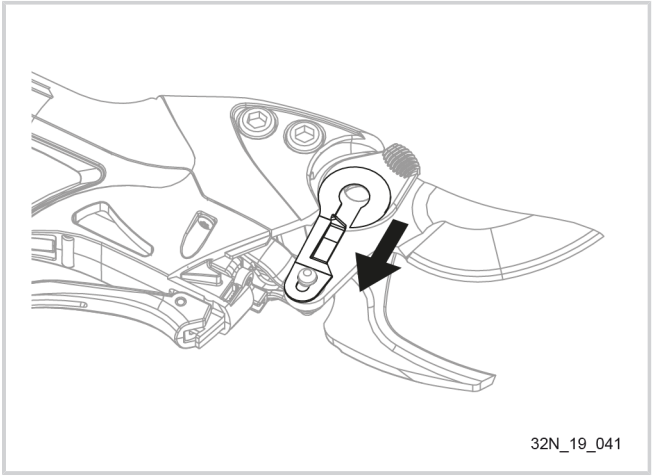

8. Fjern justeringsskiven

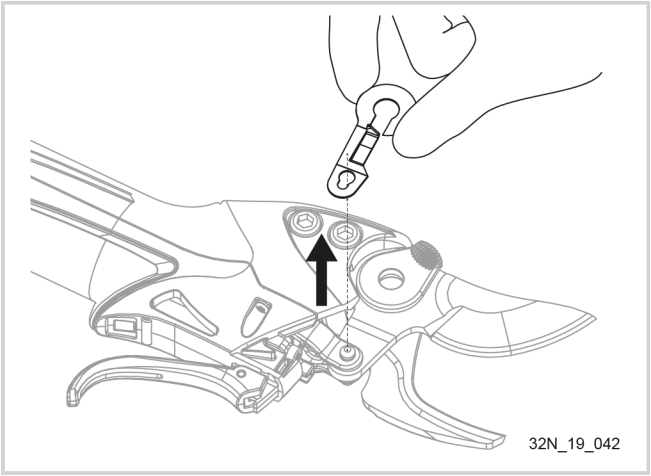

9. Fjern stiften med hoved, og udskift de brugte komponenter.

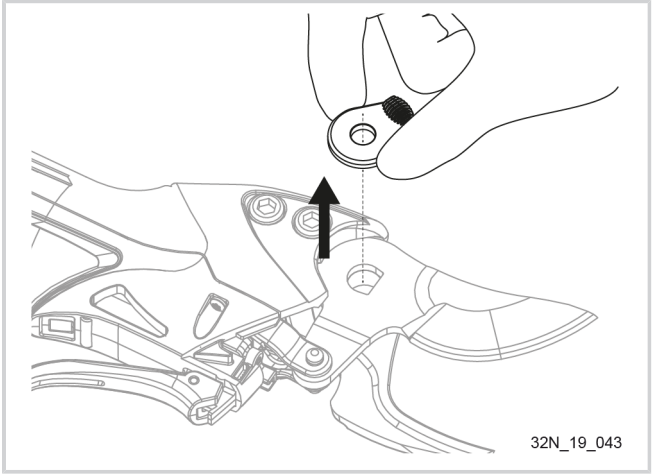

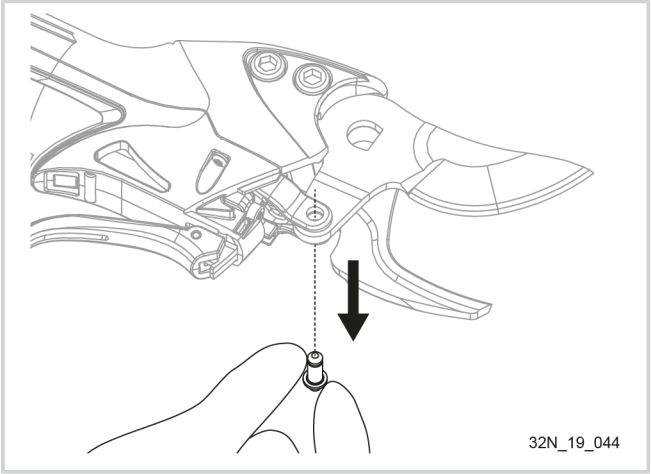

10. Sæt bladet tilbage på krogen efter at have smurt støttepunktet, og sæt bladaksen og stiften med hoved tilbage.
11. Sæt justeringsskiven og efterfølgende blokeringsbladet tilbage.
12. Skru hjulet fast på bladaksen igen.
13. Sæt skærmen på igen ved at trykke på midterstykket.
14. Fastgør bladaksen ifølge anvisningerne i det forrige afsnit.
15. Tilslut beskæresaksen igen.

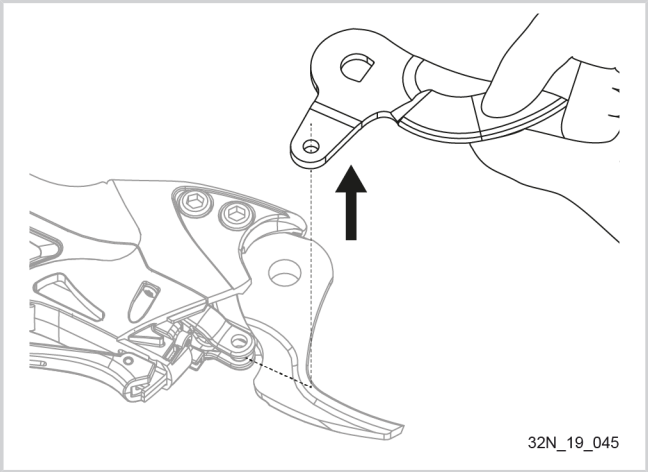

Pas på

Beskæresaksen må aldrig opereres uden blad og pågældende akser, da det ville medføre forringelse af kugleskruen samt af selve beskæresaksens legeme.

6.4. UDSKIFTNING AF BATTERI

Advarsel

Vedligeholdelse, udskiftning og bortskaffelse af batteriet må kun udføres af en autoriseret forhandler.

6.5. VEDLIGEHOLDELSE AF OPLADEREN

- Opladeren kræver ingen vedligeholdelse.
- Frakobl opladeren inden rengøring.
- Rengør opladerboksen med en fugtig klud og et mildt rengøringsmiddel.

6.6. ANDEN VEDLIGEHOLDELSE

Rens ofte for så vidt muligt at undgå dannelsen af en slibende pasta (olie + jord). For at gøre dette:

- Rengør forsiden af saksen med en klud og trykluft, brug ikke opløsningsmidler såsom: trikloretylen, terpentin, benzin mv.
- Smør kniven og knivens akser lidt men ofte (1 gang om ugen).
- Lad ikke saksen ligge på jorden eller blive udsat for dårligt vejr.

Gå FOR HVER 200 TIMER i gang med at udskifte følgende sæt (kontakt din distributør for at udskifte disse sæt):

PRUNION	VINION
• Bladsæt (ref. 122991) • Bladaksesæt (ref. 123762) • Vedligeholdelsessæt (ref. 122688)	• Bladsæt (ref. 118259) • Bladaksesæt (ref. 122671) • Vedligeholdelsessæt (ref. 122672)

7. HÆNDELSER OG AFHJÆLPNING

7.1. OVERSIGT OVER BATTERIDISPLAY MEDDELELSER OG BIP

Normale meddelelser	
Anvendelse	
88 fast	• Batteri i brug • Batteriladning mellem 0 % og 99 %
00 med 1 bip hvert minut	• Meget lavt ladningsniveau, • Stop værktøj • Oplad batteriet
00 blinkende, med 1 bip hvert 10. sekund	• Batteri tomt, • stands værktøj • Oplad batteriet
Opladning	
88 blinker hvert 4. sekund	• Batteri under opladning • Batteriladning mellem 0 % og 99 %
99 fast	• Batteri opladet
Opmagasinering	
88 blinkende	• Standby efter 10 dage uden brug (mellem 50 og 99)

Nødstandsmeddelelser	
Anvendelse	
°C og SS skiftevis	• Redskabsstop: for høj batteritemperatur
1 langt bip og 1 kort bip	• Redskabsstop: for høj intensitet
1 langt bip og 4 korte bip	• Redskabsstop: for høj redskabstemperatur
Opladning	
°C og 00 skiftevis	• Afbrudt opladning: for lav batteritemperatur
°C og HS skiftevis	• Afbrudt opladning: for høj batteritemperatur

Fejlmeddelelser	
Anvendelse	
88 og bip hvert 2. minut i 24 timer	• For lav spænding efter 3 timers´manglende brug. Omgående batteriopladning
Opladning	
Pb og bA skiftevis og uafbrudt bip	• Problem med batteriet
Pb og CH skiftevis	• Problem med opladeren

Hvis redskabet ikke mere virker:

1. Sluk for batteriet (kontrollér, at dioden er slukket).
2. Kontroller batteriets ladning ved at kigge på displayet.
3. Kontrollér, at kablet er korrekt tilkoblet, og at kabelhjulet er fastspændt.
4. Tænd for batteriet (diode tændt).
5. Tryk på udløseren og på sikkerhedsanordningen (afhængigt af redskabet)
6. Bring redskabet i originalemballage til en autoriseret reparatør, hvis det ikke virker.

Pas på

Forsøg aldrig at åbne eller reparere ”batteri”-blokken eller opladeren

8. TRANSPORT / OPMAGASINERING

8.1. OPBEVARING AF VÆRKTØJET

- Opbevar beskæresaksen, ”batteri”-blokken og opladeren i deres transportkuffert, beskyttet mod varme, støv og fugt, og kontrollér, at batteriet er slukket.
- Opbevar aldrig batteriet ved en rumtemperatur på over +45 °C.
- For at sikre batteriets levetid på bedste vis og undgå dets forringelse, er det påkrævet at opbevare det i opladet stand og at foretage en opladning for hver 24. måned, hvis batteriet ikke bruges.
- Undgå at aktivere afbryderen under opbevaringsperioden.
- Det er muligt, UDEN FOR SÆSONEN, at få foretaget et eftersyn af beskæresaksen hos en godkendt reparatør. For yderligere information kontakt en autoriseret distributør eller kontaktperson PELLENC SAS.
- Opbevaring af batteriet skal udføres på et tørt og tempereret sted mellem 0 °C og + 25 °C. Alle brændbare genstande skal opbevares mindst 1,5 meter fra batteriet.

8.2. GENOPLADNING AF BATTERI

- Opbevar ”batteri”-blokken og opladeren beskyttet mod varme, støv og fugt, og kontrollér at batteriet er slukket.
- Opbevar aldrig batteriet ved en rumtemperatur på over +25 °C.
- For at sikre batteriets levetid på bedste vis og undgå dets forringelse, er det påkrævet at opbevare det i opladet stand og at foretage en opladning for hver 24. måned, hvis batteriet ikke bruges.
- Undgå at aktivere afbryderen under opbevaringsperioden.
- For at sikre batteriets et langt driftsliv skal det opmagasineres på et tørt og tempereret sted, mellem 0 °C og 25 °C.
- Alle brændbare genstande skal opbevares mindst 1,5 meter fra batteriet.

9. TILBEHØR OG FORBRUGSVARER

- Bladsættet PRUNION (ref. 122991)
- Bladaksesættet PRUNION (ref. 123762)
- Plejesættet PRUNION (ref. 122688) : Kontakt din forhandler for udskiftning af sættet.
- Bladsættet VINION (ref. 118259)
- Bladaksesættet VINION (ref. 122671)
- Vedligeholdelsessættet VINION (ref. 122672): Kontakt din forhandler for udskiftning af sættet.

10. GARANTIERNE

10.1. GENERELLE GARANTIER

10.1.1. JURIDISK GARANTI

- 10.1.1.1. GARANTI MOD SKJULTE MANGLER

Uafhængigt af den kommercielle garanti angivet i afsnit II, siger artikel 1641 i den franske civillov, at "sælger skal garantere over for skjulte mangler ved det solgte objekt, som gør det uegnet til det beregnede formål eller forringer

denne anvendelse i en grad, så køberen ikke ville have købt objektet eller ville have betalt en lavere pris, hvis manglen havde været kendt".

Artikel 1648 i civilloven "Sagen, som følge af væsentlige mangler, skal anlægges af køber inden to år efter, at skaden er opdaget. "

- 10.1.1.2. JURIDISK GARANTI FOR OVERENSSTEMMELSE

Ifølge artikel L.217-4 i den franske forbrugerlov skal sælger leverer varen i overensstemmelse med kontrakten og er ansvarlig for manglende overensstemmelse, der eksisterer ved levering.

Han er ligeledes ansvarlig ved manglende overensstemmelse, der skyldes emballagen, instruktioner for montering eller installation, når sidstnævnte er pålagt ham i kontrakten eller er blevet udført på hans ansvar.

Artikel L.217-5 i den franske forbrugerlov "Varen er i overensstemmelse med kontrakten":

1. Hvis den er egnet til formålet, der er normal for et lignende produkt og i givet fald:
   - hvis den svarer til sælgers beskrivelse og har den beskaffenhed, som sælger præsenterede for køberen i form af en prøve eller model;
   - hvis den har de kvaliteter, en køber med rimelighed kan forvente givet de offentlige erklæringer afgivet af sælger, producent eller dennes repræsentant, navnlig i reklamer eller etikettering;
2. Eller hvis den har de egenskaber, der er defineret ved gensidig aftale mellem parterne, eller er egnet til et bestemt formål, som køber har gjort kendt for sælger, og sidstnævnte har accepteret.

Artikel L.217-12 i den franske forbrugerlov: "Sagen som følge af manglende overensstemmelse bortfalder to år efter leveringen af varen".

10.1.2. KOMMERCIEL GARANTI PELLENC

- 10.1.2.1. INDHOLD

10.1.2.1.1. Generelt

Ud over retsgarantier, har brugere, som kunder, ret til en kommerciel garanti på PELLENC produkter, hvor denne dækker udveksling og udskiftning af dele, der er godkendt som uegnede til brug, fabrikationsfejl, defekt montage eller mangler i materialet uanset årsag.

Garantien udgør en uadskillelig helhed sammen med produktet, der er blevet solgt af PELLENC.

10.1.2.1.2. Reservedele

Den kommercielle garanti dækker også originale reservedele fra PELLENC, eksklusiv arbejdskraft, med udelukkelse af visse reservedele til hvert produkt, der medfølger ved leveringen.

- 10.1.2.2. GARANTIENS VARIGHED

10.1.2.2.1. Generelt

PELLENC's produkter er garanteret i henhold til den kommercielle garanti regnet fra levering til kunden i en periode på to (2) år for de produkter, der er tilsluttet et PELLENC batteri, og i en periode på ét (1) år, hvad angår de øvrige PELLENCprodukter.

10.1.2.2.2. Reservedele

PELLENC's reservedele, der er leveret som del af produktets garanti, garanteres i henhold til den kommercielle garanti regnet fra datoen for levering af PELLENCproduktet til slutbrugeren i en periode på to (2) år for de produkter, der er tilsluttet et PELLENC batteri, og i en periode på ét (1) år, hvad angår de øvrige PELLENC produkter.

I tilfældet med de produkter, der er tilsluttet et PELLENC batteri, er reservedele, der er udskiftet i løbet af produktets garanti efter den 12. brugsmåned, berettiget til en garanti på ét (1) år.

10.1.2.2.3. Fralæggelse af garanti

Undtaget fra den kommercielle garanti er produkter, som har været genstand for unormal brug eller er brugt under forhold og til andre formål end dem, hvortil de er fremstillet, især manglende overholdelse af betingelserne beskrevet i denne vejledning.

Garantien gælder heller ikke i tilfælde af stød, fald, forsømmelse, manglende tilsyn eller vedligeholdelse eller i tilfælde, hvor produktet er blevet forarbejdet. Ligeledes ikke omfattet af garantien er produkter, som har været genstand for manipulation, ændring eller modifikation af kunden.

Sliddele og/eller forbrugsstoffer kan ikke garanteres.

- 10.1.2.3. IMPLEMENTERING AF DEN KOMMERCIELLE GARANTI

10.1.2.3.1. Produktets idriftsættelse og idriftsættelseserklæring

Senest otte dage efter leveringen af produktet til kunden er DISTRIBUTØR forpligtet til at udfylde dataformularen med en idriftsættelseserklæring, således at sidstnævnte kan aktiveres på webstedet www.pellenc.com under "ekstranet" menu "garantier og oprettelse" ved hjælp af sit ID, der tidligere er blevet udstedt af PELLENC.

Hvis dette ikke gøres, vil idriftsættelseserklæring ikke være effektiv og vil dermed forhindre gennemførelsen af PELLENC's kommercielle garanti, og DISTRIBUTØREN vil derfor alene overtage garantien og den økonomiske byrde uden at kunne videregive omkostningerne ved sin intervention med kundens garanti.

DISTRIBUTØREN er ligeledes forpligtet til at udstede garantibevis eller certifikat for garanti og idriftsættelse for selvdrevne emner leveret med produktet, efter at kunden har dateret og underskrevet.

10.1.3. BETALT EFTERSALGSSERVICE

- 10.1.3.1. GENERELT

Genstand for betalt service, selv i perioden med juridisk og kommerciel garanti, er fejlfunktioner, svigt, brud som følge af forkert brug, forsømmelse eller kundens forkerte vedligeholdelse, og også fejl som følge af normal slitage af produktet. Ligeledes som del af de ydelser i henhold til eftersalgsservice er reparationer uden juridisk og kommerciel garanti, såsom vedligeholdelse, justeringer, diagnostik af alle typer, rengøring etc. uden at denne liste er udtømmende.

- 10.1.3.2. SLIDDELE OG FORBRUGSSTOFFER

Sliddele og forbrugsstoffer ligger ligeledes inden for eftersalgsservice.

- 10.1.3.3. RESERVEDELE

Betalt eftersalgsservice omfatter også originale reservedele fra PELLENC, eksklusiv arbejdskraft og uden periode med juridisk og kommerciel garanti.

I tilfælde af udskiftning af originale reservedele fra PELLENC i forbindelse med eftersalgsservice, følger en kommerciel garanti for et år fra monteringsdatoen.

10.2. SÆRLIGE GARANTIER

PELLENC garanterer for motoren i 2 år fra leveringsdatoen.

PELLENC garanterer for batteriet i 2 år fra leveringsdatoen på følgende betingelser:

- at antallet af opladninger ikke overskrider 100 om året;
- at batteriets opladningskapacitet ikke overskrider 50112 Wh fra ibrugtagningen;
- at batteriet anvendes ved en temperatur mellem -5 °C og +35 °C;
- at batteriet lades ved en temperatur mellem +10 °C og +25 °C;
- at batteriet aldrig har været helt afladet;
- at det gennemsnitlige forbrug ikke overskrider 450 mA.

Advarsel

Forsøg aldrig selv at åbne beskæresaksen eller ”batteri” blokken, det medfører bortfald af garantien. Tilkald en autoriseret reparatør.

11. OVERENSSTEMMELSESERKLÆRINGER

11.1. EU-OVERENSSTEMMELSESERKLÆRING: VINION

FABRIKANT	PELLENC
ADRESSE	Quartier Notre-Dame - 84120 Pertuis (France)

PERSON, DER ER ANSVARLIG FOR DET TEKNISKE DOKUMENT	PELLENC
ADRESSE	Quartier Notre-Dame - 84120 Pertuis (France)

Vi erklærer herved, at maskinen beskrevet i det følgende:

GENERISK BETEGNELSE	Batteridreven beskæresaks 150
FUNKTION	Beregnet til beskæring
HANDELSNAVN	VINION
TYPE	Autonom
MODEL	VINION
SERIENUMMER	26S00001 - 26S49999 26T00001 - 26T49999 26U00001 - 26U49999

Er i overensstemmelse med de relevante bestemmelser i maskindirektivet (2006/42/CE)

Er i overensstemmelse med bestemmelserne i følgende andre eu-direktiver:

- EMC Direktiv 2014/30/EU
- RoHS Direktiv 2011/65/EU
- REACH Regulering 1907/2006
- WEE Direktiv 2012/19/EU

Følgende harmoniserede, europæiske standarder er anvendt helt eller delvist:

- EN 62841-1: 2015
- EN 55014-1: 2006 + A1: 2009 + A2: 2011
- EN 55014-2: 1997 + A1: 2001 + A2: 2008

Vibrationernes samlede værdier (triaksial vektorsum) bestemmes i henhold til EN 62841-1 (usikkerhed på K = 1,5 m/s²)	a_h < 2,5 m/s²

Målt lydeffektniveau (usikkerhed på K=3 dB)	L_{WA}=80 dB MAKS
Maksimalt lydtrykniveau ved den målte arbejdsstation (usikkerhed på K=3 dB)	L_{pA}=70 dB MAKS

PERTUIS, DEN 17/07/2019

JEAN MARC GIALIS

ADMINISTRERENDE DIREKTØR

11.2. EU-OVERENSSTEMMELSESERKLÆRING: PRUNION

FABRIKANT	PELLENC
ADRESSE	Quartier Notre-Dame - 84120 Pertuis (France)

PERSON, DER ER ANSVARLIG FOR DET TEKNISKE DOKUMENT	PELLENC
ADRESSE	Quartier Notre-Dame - 84120 Pertuis (France)

Vi erklærer herved, at maskinen beskrevet i det følgende:

GENERISK BETEGNELSE	Batteridreven beskæresaks 150
FUNKTION	Beregnet til beskæring
HANDELSNAVN	PRUNION
TYPE	Autonom
MODEL	PRUNION
SERIENUMMER	32S00001 - 32S49999 32T00001 - 32T49999 32U00001 - 32U49999

Er i overensstemmelse med de relevante bestemmelser i maskindirektivet (2006/42/CE)

Er i overensstemmelse med bestemmelserne i følgende andre eu-direktiver:

- EMC Direktiv 2014/30/EU
- RoHS Direktiv 2011/65/EU
- REACH Regulering 1907/2006
- WEE Direktiv 2012/19/EU

Følgende harmoniserede, europæiske standarder er anvendt helt eller delvist:

- EN 62841-1: 2015
- EN 55014-1: 2017 + A1: 2009 + A2: 2011
- EN 55014-2: 2015 + A1: 2001 + A2: 2008

Vibrationernes samlede værdier (triaksial vektorsum) bestemmes i henhold til EN 62841-1 (usikkerhed på K = 1,5 m/s²)	a_h = 0,92 m/s²

Målt lydeffektniveau (usikkerhed på K=3 dB)	L_{WA}=81,1 dB
Maksimalt lydtrykniveau ved den målte arbejdsstation (usikkerhed på K=3 dB)	L_{pA} = 70,1 dB

PERTUIS, DEN 17/04/2019
JEAN MARC GIALIS
ADMINISTRERENDE DIREKTØR

11.3. EU-OVERENSSTEMMELSESERKLÆRING: BATTERI 150

FABRIKANT	PELLENC
ADRESSE	Quartier Notre-Dame - 84120 Pertuis (France)

PERSON, DER ER ANSVARLIG FOR DET TEKNISKE DOKUMENT	PELLENC
ADRESSE	Quartier Notre-Dame - 84120 Pertuis (France)

Vi erklærer herved, at maskinen beskrevet i det følgende:

GENERISK BETEGNELSE	BATTERI	
FUNKTION	Til forsyning af bærbare pellenc elværktøjer	
HANDELSNAVN	ULTRA LITHIUM BATTERI	
TYPE	Li-Ion batteri	
MODEL	150	
SERIENUMMER	26S00001 - 26S49999 26T00001 - 26T49999 26U00001 - 26U49999	56S00001 - 56S49999 56T00001 - 56T49999 56U00001 - 56U49999

Er i overensstemmelse med de relevante bestemmelser i maskindirektivet (2006/66/CE)

Er i overensstemmelse med bestemmelserne i følgende andre eu-direktiver:

- EMC Direktiv 2014/30/EU
- RoHS Direktiv 2011/65/EU
- REACH Regulering 1907/2006
- RED Direktiv 2014/53/EU

Følgende harmoniserede, europæiske standarder er anvendt helt eller delvist:

- EN 62133: 2013

PERTUIS, DEN 25/02/2019
JEAN MARC GIALIS
ADMINISTRERENDE DIREKTØR

11.4. EU-OVERENSSTEMMELSESERKLÆRING: BATTERI 150P

FABRIKANT	PELLENC
ADRESSE	Quartier Notre-Dame - 84120 Pertuis (France)

PERSON, DER ER ANSVARLIG FOR DET TEKNISKE DOKUMENT	PELLENC
ADRESSE	Quartier Notre-Dame - 84120 Pertuis (France)

Vi erklærer herved, at maskinen beskrevet i det følgende:

GENERISK BETEGNELSE	BATTERI	
FUNKTION	Til forsyning af bærbare pellenc elværktøjer	
HANDELSNAVN	ULTRA LITHIUM BATTERI	
TYPE	Li-Ion batteri	
MODEL	150P	
SERIENUMMER	32S00001 - 32S49999 32T00001 - 32T49999 32U00001 - 32U49999	56S00001 - 56S49999 56T00001 - 56T49999 56U00001 - 56U49999

Er i overensstemmelse med de relevante bestemmelser i maskindirektivet (2006/66/CE)

Er i overensstemmelse med bestemmelserne i følgende andre eu-direktiver:

- EMC Direktiv 2014/30/EU
- RoHS Direktiv 2011/65/EU
- REACH Regulering 1907/2006
- RED Direktiv 2014/53/EU

Følgende harmoniserede, europæiske standarder er anvendt helt eller delvist:

- EN 62133: 2013

PERTUIS, DEN 25/02/2019
JEAN MARC GIALIS
ADMINISTRERENDE DIREKTØR

11.5. EU-OVERENSSTEMMELSESERKLÆRING CB5010HV OPLADER

FABRIKANT	PELLENC
ADRESSE	Quartier Notre-Dame - 84120 Pertuis (France)

PERSON, DER ER ANSVARLIG FOR DET TEKNISKE DOKUMENT	PELLENC
ADRESSE	Quartier Notre-Dame - 84120 Pertuis (France)

Vi erklærer herved, at maskinen beskrevet i det følgende:

GENERISK BETEGNELSE	BATTERIOPLADER	
FUNKTION	Designet til at oplade batterier til pellenc værktøjer	
HANDELSNAVN	CB	
TYPE	1 A	
MODEL	CB5010HV	
SERIENUMMER	32S00001 - 32S49999 32T00001 - 32T49999 32U00001 - 32U49999	56S00001 - 56S49999 56T00001 - 56T49999 56U00001 - 56U49999

Er i overensstemmelse med de relevante bestemmelser i maskindirektivet (2014/35/CE)

Er i overensstemmelse med bestemmelserne i følgende andre eu-direktiver:

- EMC Direktiv 2014/30/EU
- RoHS Direktiv 2011/65/EU
- REACH Regulering 1907/2006
- WEE Direktiv 2012/19/EU

Følgende harmoniserede, europæiske standarder er anvendt helt eller delvist:

- EN 60335-1:2012 / A11:2014
- EN 60335-2-29:2004/A2:2010
- EN 62233:2008
- EN 55014-1:2006 / A2:2011
- EN 55014-2:1997 / A2:2008
- EN 61000-3-2:2014
- EN 61000-3-3:2013

PERTUIS, DEN 11/02/2019
JEAN MARC GIALIS
ADMINISTRERENDE DIREKTØR

11.6. EU-OVERENSSTEMMELSESERKLÆRING OPLADER CB5004HV

FABRIKANT	PELLENC
ADRESSE	Quartier Notre-Dame - 84120 Pertuis (France)

PERSON, DER ER ANSVARLIG FOR DET TEKNISKE DOKUMENT	PELLENC
ADRESSE	Quartier Notre-Dame - 84120 Pertuis (France)

Vi erklærer herved, at maskinen beskrevet i det følgende:

GENERISK BETEGNELSE	BATTERIOPLADER		
FUNKTION	Designet til at oplade batterier til pellenc værktøjer		
HANDELSNAVN	CB		
TYPE	0,4 A		
MODEL	CB5004HV		
SERIENUMMER	26S00001 - 26S49999 26T00001 - 26T49999 26U00001 - 26U49999	32S00001 - 32S49999 32T00001 - 32T49999 32U00001 - 32U49999	56S00001 - 56S49999 56T00001 - 56T49999 56U00001 - 56U49999

Er i overensstemmelse med de relevante bestemmelser i maskindirektivet (2014/35/CE)

Er i overensstemmelse med bestemmelserne i følgende andre eu-direktiver:

- EMC Direktiv 2014/30/EU
- RoHS Direktiv 2011/65/EU
- REACH Regulering 1907/2006
- WEE Direktiv 2012/19/EU

Følgende harmoniserede, europæiske standarder er anvendt helt eller delvist:

- EN 60335-1:2012 / A11:2014
- EN 60335-2-29:2004/A2:2010
- EN 62233:2008
- EN 55014-1:2006 / A2:2011
- EN 55014-2:1997 / A2:2008
- EN 61000-3-2:2014
- EN 61000-3-3:2013

PERTUIS, DEN 11/02/2019
JEAN MARC GIALIS
ADMINISTRERENDE DIREKTØR

PELLENC

www.pellenc.com

PELLENC
Quartier Notre Dame - 84120 Pertuis (France)